FRAISES ET PORTE-OUTILS

PROFILE-CUTTER AND CUTTER HEAD
PROFILFRÄSER UND FRÄSKOPF
FRESAS Y CABEZALES
ФРЕЗЫ И СБОРНЫЕ ФРЕЗЕРНЫЕ БАРАБАНЫ

OUTILS SPECIAUX p.274
SPECIAL CUTTERS - SPEZIALE WERZEUGE
HERRAMIENTAS ESPECIALES - ИНСТРУМЕНТЫ СПЕЦИАЛЬНЫЕ

RAINURE EXTENSIBLE p.278
GROOVING AND REBBATING CUTTER - NUT UND FALZFRÄSER
RANURAR Y GALCES - ПАЗОВАЯ ФРЕЗА С ТВЕРДОСПЛАВНЫМИ НАПАЙКАМИ

PORTE-OUTILS A CALIBRER p.281
HELICAL CUTTER HEAD - KALIBRIER-FRÄSKOPF - PORTA CUCHILLAS
РЕЙСМУСНАЯ СБОРНАЯ ФРЕЗА

MULTI-PENTE, MULTI-FONCTIONS p.282
MULTI-PROFILE AND PLANING CUTTER HEAD
MULTI-PROFIL UND HOBEL MESSERKOPF
CABEZAL PARA CEPILLAR O CANTEAR MULTI-PERFILES
МНОГОПРОФИЛЬНОСТЬ, МНОГОФУНКЦИОНАЛЬНОСТЬ

PORTE-OUTIL UNIVERSEL p.285
CUTTERS HEAD UNIVERSEL - FRÄSKOPF UNIVERSAL
CABEZALES UNIVERSEL - СБОРНЫЕ ФРЕЗЕРНЫЕ ГОЛОВЫ УНИВЕРСАЛЬНЫЕ

PORTE-OUTILS BOUVETAGE p.287
JOINTS CUTTER HEAD - PROFILFRÄSER UND FRÄSKOPF : VERLEIMUNG
CABEZALES PARA JUNTAS - СОСТАВНЫЕ ФРЕЗЕРНЫЕ ГОЛОВЫ

FRAISES 1/4 ROND, CHANFREIN, CONGE p.294
CONCAVE QUATER, CHAMFER PROFILE-CUTTER
KONKAV, KONVEX, KANTE RADIEN-MESSER
1/4 REDONDO, CHAFLÁN, CAVETO
ФРЕЗЫ РАДИАЛЬНЫЕ ДЛЯ ФРЕЗЕРОВАНИЯ КРОМОК, ПОД УГЛОМ 45°

PORTE-OUTILS DE RABOTAGE p.298
PLANING HEAD - PRÄZISIONS-HOBELMESSERKOPF
PORTACUCHILLAS PARA CEPILLAR - СТРОГАЛЬНЫЕ СБОРНЫЕ ФРЕЗЫ

EBENISTERIE - PROFILS / CONTRE-PROFILS p.302
CABINET MAKING / PROFIL AND COUNTER PROFIL
PROFILFRÄSER UND GEGENPROFILSATZ
EBANISTERIA - MOLDURA / CONTRA MOLDURA
РАБОТЫ ПО МЕБЕЛИ – ЛИЦЕВЫЕ ПРОФИЛИ / ОБРАТНЫЕ ПРОФИЛИ

PORTE-OUTILS FENETRE p.310
WOOD WINDOWS - FENSTERHOLZ
VENTANA DE MADERA DE - ДЕРЕВЯННАЯ ОКОННАЯ РАМА

ACCESSOIRES PORTE-OUTILS p.315
PROFILE CUTTER AND CUTTER HEAD: ACCESSORIES
PROFILFRÄSER UND FRÄSKOPF : ZUBEHÖR
FRESAS Y CABEZALES : ACCESORIOS
ПРОФИЛЬНЫЕ ФРЕЗЫ И ФРЕЗЕРНЫЕ БАРАБАНЫ: ПРИСПОСОБЛЕНИЯ

CENTRE D'USINAGE NUMERIQUE p.319
ROUER BITS WITH REVERSIBLE KNIVES - OBERFRÄSER MIT HM WENDEPLATTEN
BROCAS CON CUCHILLAS PARA FRESADORA
ОБОРУДОВАНИЕ ЦИФРОВОГО ОБРАБАТЫВАЮЩЕГО ЦЕНТРА

OUTILLAGE DIAMANT p.333
CNC ROUTING - DIAMANT WERKZEUGE
PANTOGRAFO CN - ИНСТРУМЕНТ АЛМАЗНЫЙ

MFLS

INFORMATIONS TECHNIQUES

TECHNICAL DATA - TECHNISCHE INFORMATIONEN
NFORMACIONES TECNICAS - ТЕХНИЧЕСКАЯ ИНФОРМАЦИЯ

DIMENSIONS DE L'OUTIL

Tools dimensions
Abmessunger
Dimensiones de la herramienta
Размеры инструмента

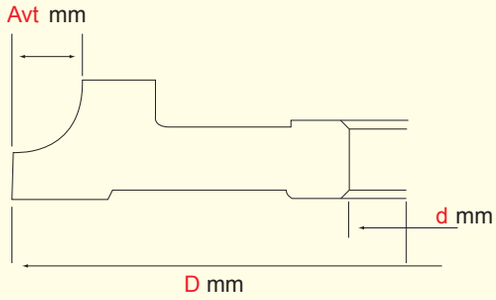

DIAMETRE ET AVANCEMENT

Diameter and feeding
Durchmesser und Vorschub
Diametro y profundidad del perfil
Диаметр и скорость подачи

d<= 40 mm

Avt/mm	10	15	20	25	30	35	40	45	50
D	120	120	140	140	160	170	180	200	210

d>= 50 mm

Avt/mm	10	15	20	25	30	35	40	45	50
D	120	120	140	140	160	170	180	200	210

HAUTEUR DE L'OUTIL

High of the tool
Werkzeug-Höhe
Los anchos de corte de las fresas
Высота инструмента

A

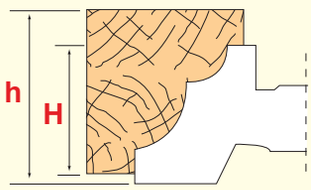

H = h + 2 mm

B

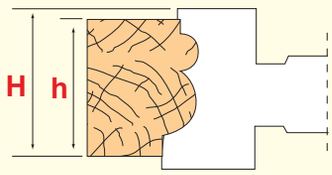

H = h + 4 mm

C

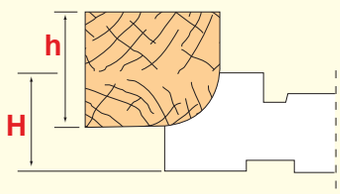

Avt = 10 H = h + 6 mm
Avt = 20 H = h + 8 mm
Avt = 30 H = h + 10 mm

D

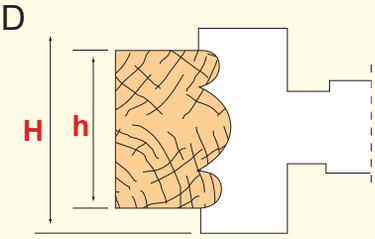

H = h + 10 mm

INFORMATIONS TECHNIQUES

TECHNICAL DATA - TECHNISCHE INFORMATIONEN
NFORMACIONES TECNICAS - ТЕХНИЧЕСКАЯ ИНФОРМАЦИЯ

SENS DE ROTATION ET POSITION DES OUTILS DANS LE BOIS

Rotating direction and position of the tools in the wood
Umlaufrichtung und Position des Werkzeuges im Holz
Rotación y posición de trabajo de las fresas
Направление вращения и положение инструмента относительно пиломатериала

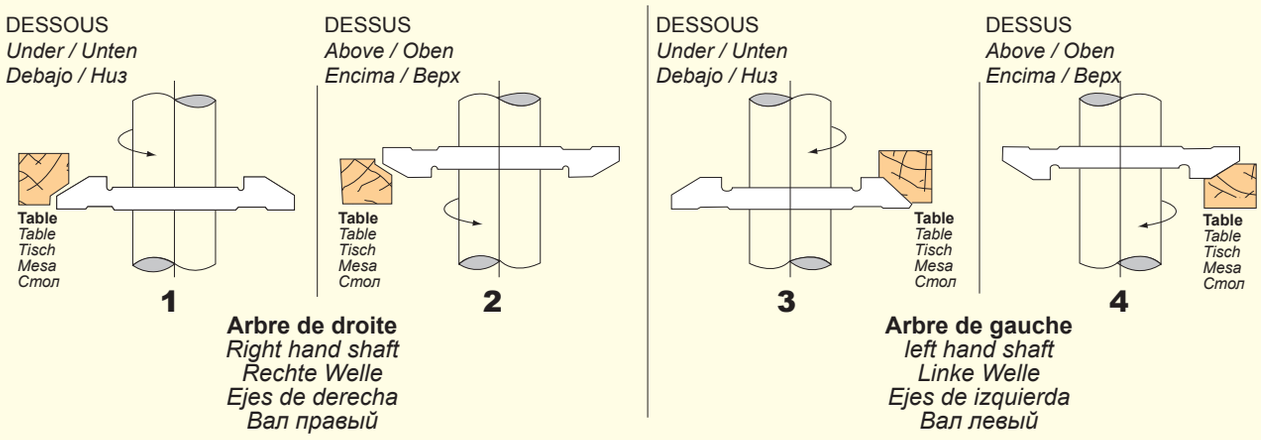

POUR MACHINE 4 FACES

For 4 faces machines - Für Vierseitenmaschinen - Para máquinas 4 lados - Для 4-х стороннего станка

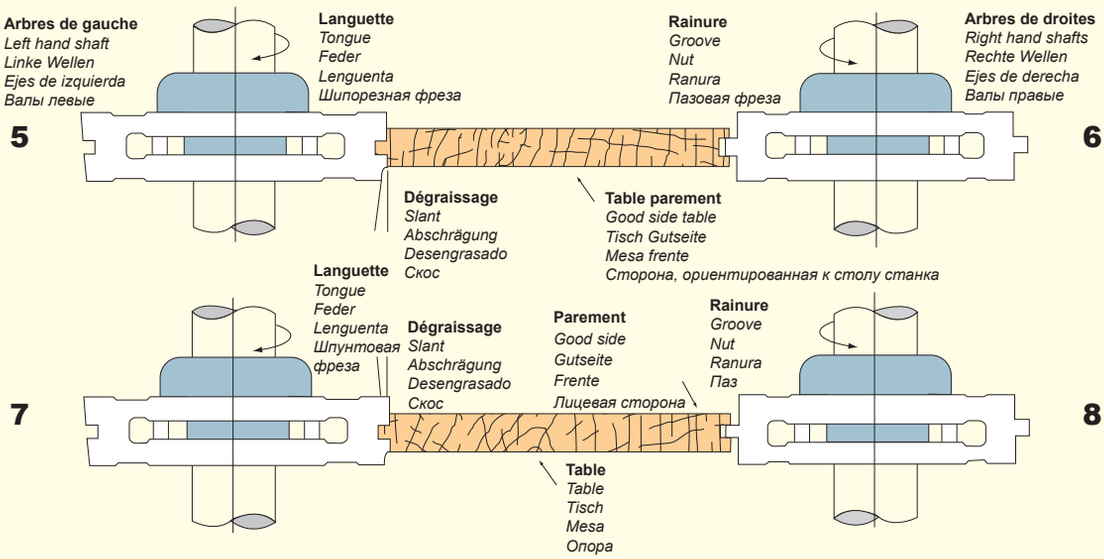

ARBRE HORIZONTAUX

Horizontal shafts - Horizontalwellen - Ejes horizontales - Валы горизонтальные

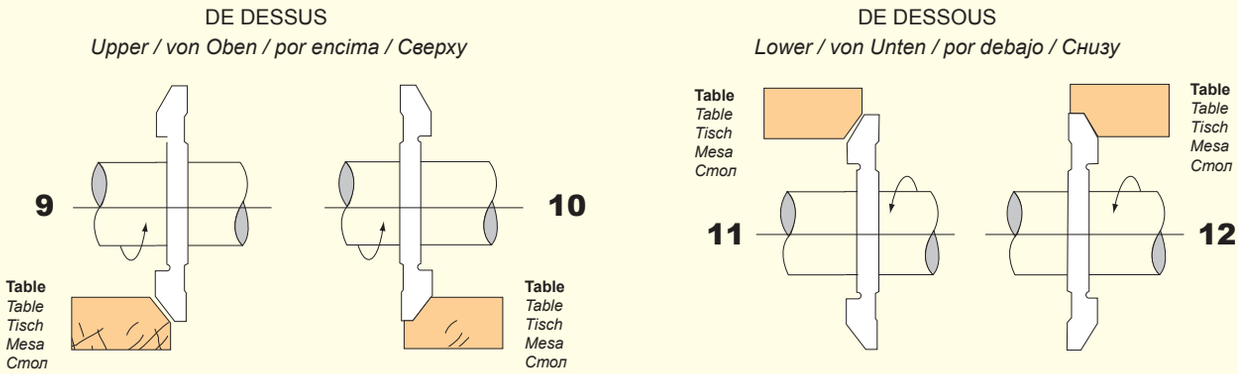

Travaillant à droite
Working on the right
Rechts arbeitend
Trabajando a la derecha
Работающий вправо

Travaillant à gauche
Working on the left
Links arbeitend
Trabajando a la izquierda
Работающий влево

Travaillant à droite
Working on the right
Rechts arbeitend
Trabajando a la derecha
Работающий вправо

Travaillant à gauche
Working on the left
Links arbeitend
Trabajando a la izquierda
Работающий влево

OUTILS SPECIAUX

SPECIAL CUTTERS - SPEZIALE WERZEUGE
HERRAMIENTAS ESPECIALES - ИНСТРУМЕНТЫ СПЕЦИАЛЬНЫЕ

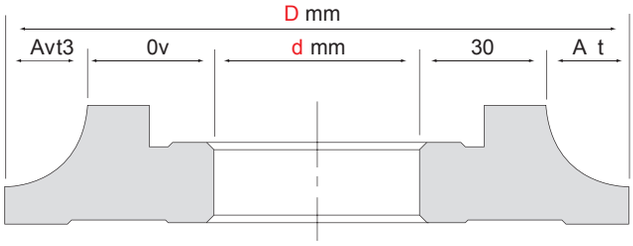

Devis sur demande
Quote on request
Angebot auf Anfrage
Presupuestos a petición
Стоимость по запросу

TABLEAU DES PROFILS

Profils board - Profil Tabelle - Tablas de perfiles - Таблица профилей

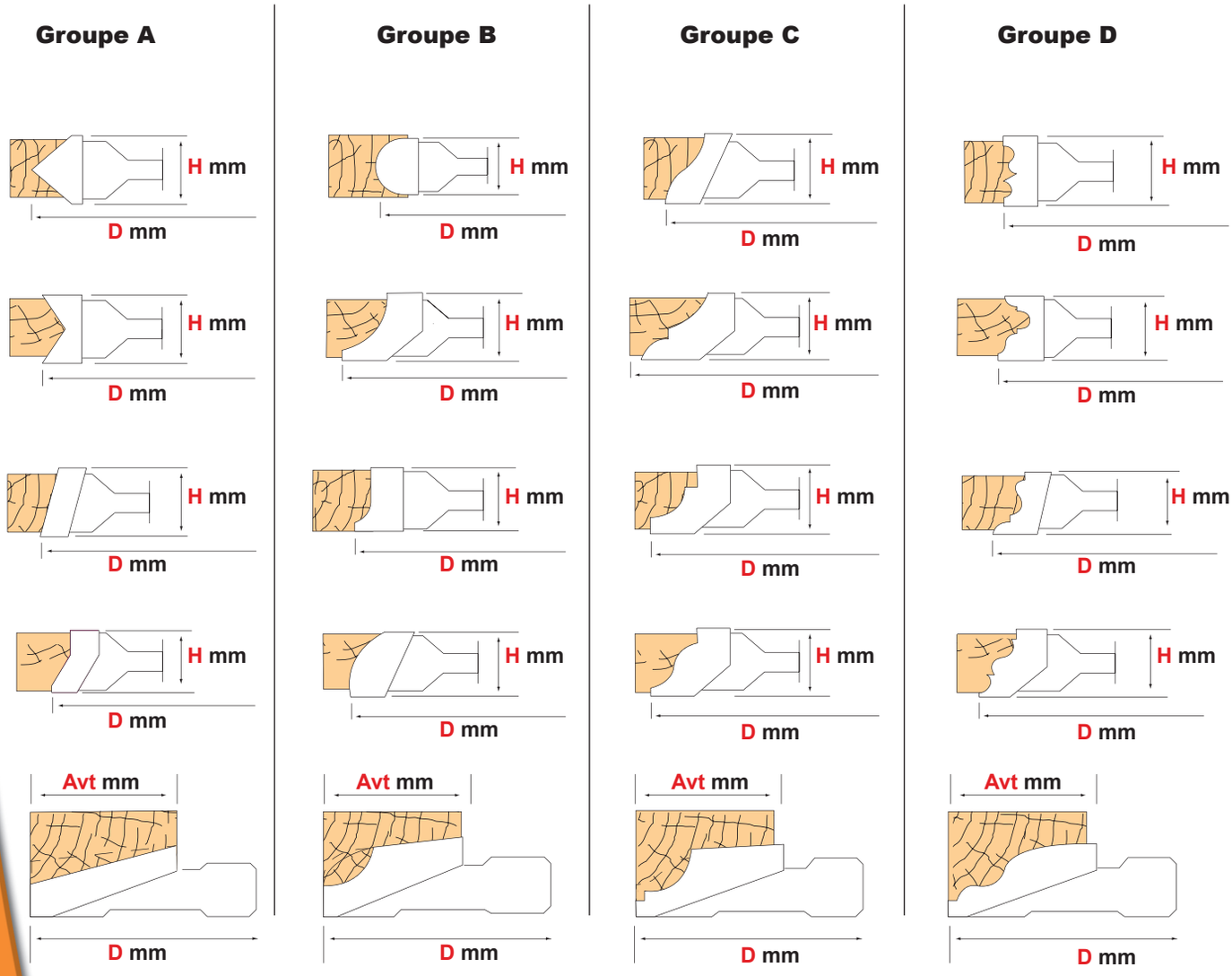

OUTILS SPECIAUX
EXEMPLES
SPECIAL CUTTERS - SPEZIALE WERZEUGE - HERRAMIENTAS ESPECIALES
ИНСТРУМЕНТЫ СПЕЦИАЛЬНЫЕ - ПРИМЕРЫ

MECHE ET FRAISE POUR CENTRE DE TAILLAGE DE CHARPENTE

Special milling cutters for carpentry - Spezialfräser für Zimmereiunternehmen
Fresas especiales para carpintería - Сверло и фреза для деревообрабатывающего центра

D mm	L.t.	L.u.	Z (Hss)	CODE
30	195	120	3	MECH0038
40	235	160		

INFORMATIONS TECHNIQUES :

3 elice rotation droite, spirale positive avec ou sans brise-copeaux

- TECHNICAL DATA :
3 flutes, right rotation, positive spiral with or without chip-breaker
- TECHNISCHE INFORMATIONEN :
Schlicht-oder Schruppfräser Z=3 rechtsschneidend, mit positiver Spirale
- INFORMACIONES TECNICAS :
Fresas cara con 3 rompevirutas o de acabado, la rotación de la hélice y el derecho positivo
- ТЕХНИЧЕСКАЯ ИНФОРМАЦИЯ :
3 спирали с вращением вправо, спираль положительная с или без стружкоснимателя

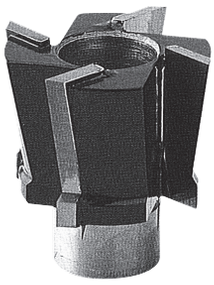

EXEMPLE D'OUTILS SPECIAUX

Special cutter Exemple - Speziale Werzeuge beispiel - Herramientas especiales ejemplo - Пример специальных инструментов

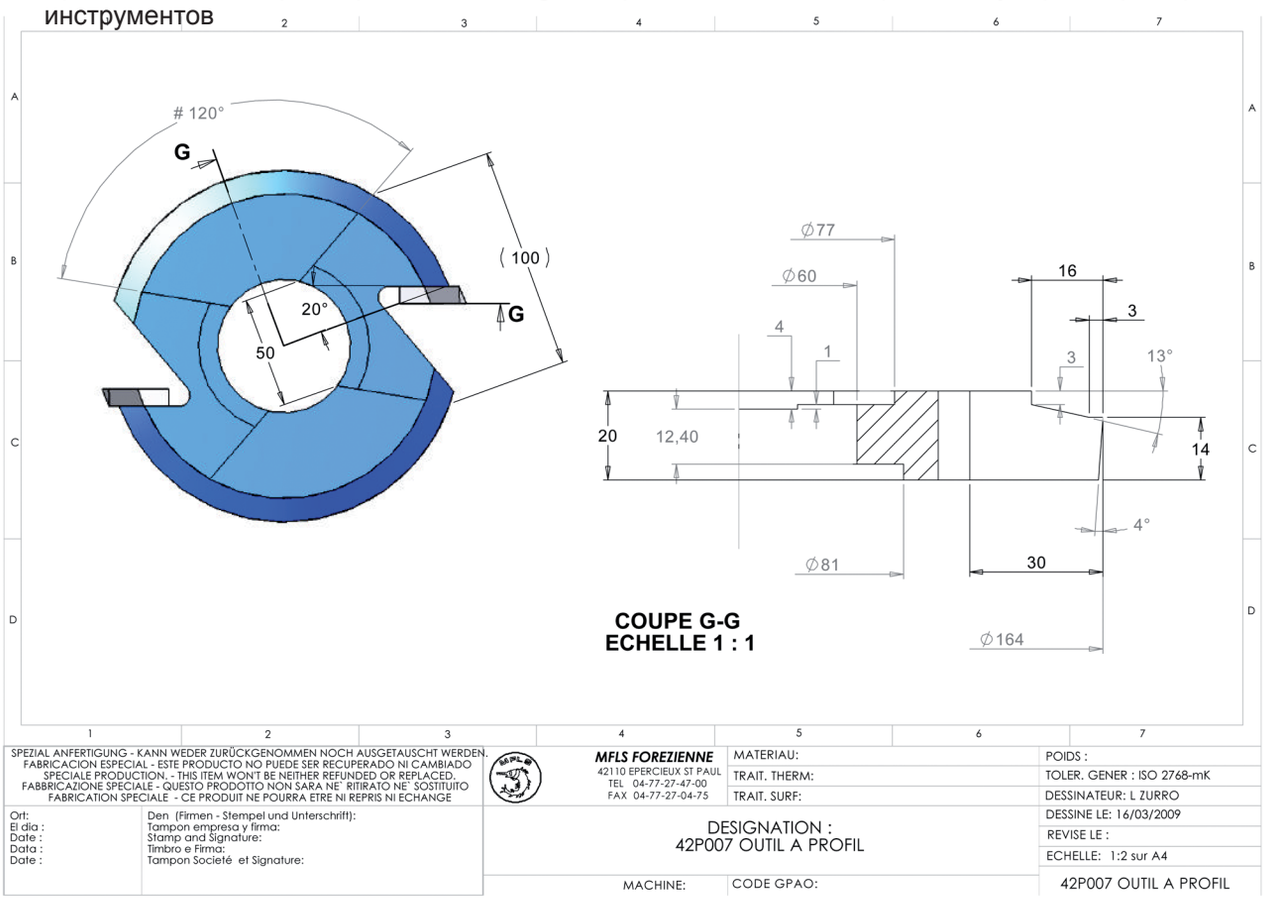

OUTILS SPECIAUX
EXEMPLES
SPECIAL CUTTERS - SPEZIALE WERZEUGE - HERRAMIENTAS ESPECIALES
ИНСТРУМЕНТЫ СПЕЦИАЛЬНЫЕ - ПРИМЕРЫ

EXEMPLE D'OUTILS SPECIAUX

Special cutter Exemple - Speziale Werzeuge beispiel - Herramientas especiales ejemplo - Пример специальных инструментов

NOMENCLATURE CONSOMMABLES		
No.Pièce	DESIGNATION	Quantité
PLAQ0068	14x14x2	10
PLAQ0051	15x12x1.5	6
PLAQ0470	25.4x12x4	4
PLAQ0291	22x16-Ch45	8
PLAQ0066	9.6x12x1.5	2

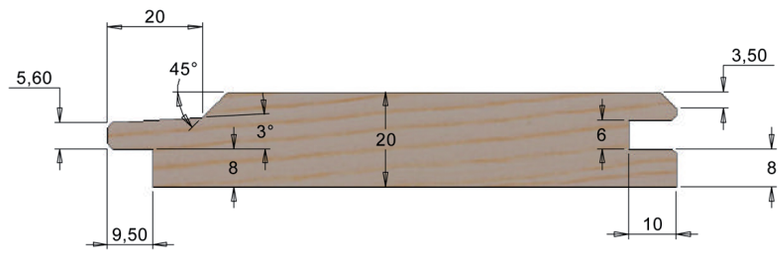

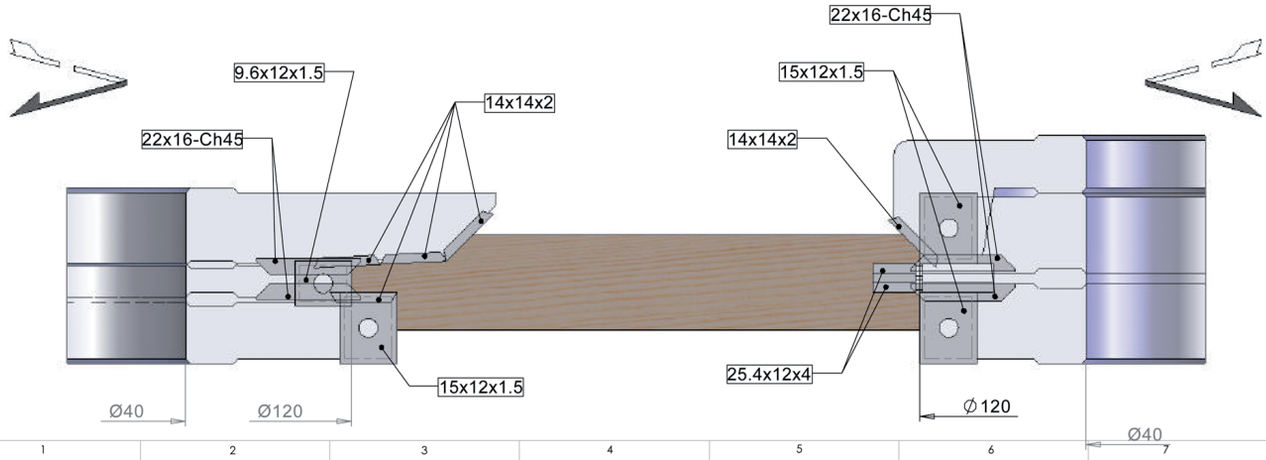

SPEZIAL ANFERTIGUNG - KANN WEDER ZURÜCKGENOMMEN NOCH AUSGETAUSCHT WERDEN.
FABRICACION ESPECIAL - ESTE PRODUCTO NO PUEDE SER RECUPERADO NI CAMBIADO
SPECIALE PRODUCTION. - THIS ITEM WON'T BE NEITHER REFUNDED OR REPLACED.
FABBRICAZIONE SPECIALE - QUESTO PRODOTTO NON SARA NE' RITIRATO NE' SOSTITUITO
FABRICATION SPECIALE - CE PRODUIT NE POURRA ETRE NI REPRIS NI ECHANGE

MFLS FOREZIENNE
42110 EPERCIEUX ST PAUL
TEL 04-77-27-47-00
FAX 04-77-27-04-75

MATERIAU:
TRAIT. THERM:
TRAIT. SURF:

POIDS :
TOLER. GENER : ISO 2768-mK
DESSINATEUR: L ZURRO
DESSINE LE: 23/03/2009
REVISE LE :
ECHELLE: 1:1 sur A4
N° PLAN: 41E001-1

Ort:
El dia :
Date :
Data :
Date :

Den (Firmen - Stempel und Unterschrift):
Tampon empresa y firma:
Stamp and Signature:
Timbro e Firma:
Tampon Societé et Signature:

DESIGNATION :
41E001 PORTE OUTIL BARDAGE MODELE 1

MACHINE:
CODE GPAO:

NOMENCLATURE CONSOMMABLES		
No.Pièce	DESIGNATION	Qté
	Ry18	3
PLAQ0048	12x12x1.5	3

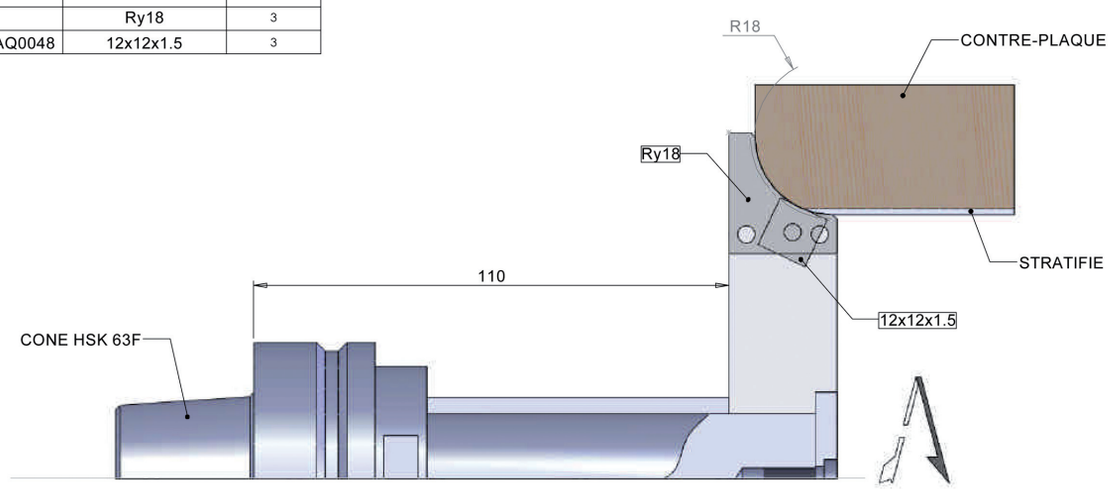

Z=3+3

SPEZIAL ANFERTIGUNG - KANN WEDER ZURÜCKGENOMMEN NOCH AUSGETAUSCHT WERDEN.
FABRICACION ESPECIAL - ESTE PRODUCTO NO PUEDE SER RECUPERADO NI CAMBIADO
SPECIALE PRODUCTION. - THIS ITEM WON'T BE NEITHER REFUNDED OR REPLACED.
FABBRICAZIONE SPECIALE - QUESTO PRODOTTO NON SARA NE' RITIRATO NE' SOSTITUITO
FABRICATION SPECIALE - CE PRODUIT NE POURRA ETRE NI REPRIS NI ECHANGE

MFLS FOREZIENNE
42110 EPERCIEUX ST PAUL
TEL 04-77-27-47-00
FAX 04-77-27-04-75

MATERIAU:
TRAIT. THERM:
TRAIT. SURF:

POIDS : 0.16 Kg
TOLER. GENER : ISO 2768-mK
DESSINATEUR: L ZURRO
DESSINE LE: 07/04/2009
REVISE LE :
ECHELLE: 1:1 sur A4
N° PLAN: OUTIL A QUEUE-1

Ort:
El dia :
Date :
Data :
Date :

Den (Firmen - Stempel und Unterschrift):
Tampon empresa y firma:
Stamp and Signature:
Timbro e Firma:
Tampon Societé et Signature:

DESIGNATION :
OUTIL A QUEUE-1

MACHINE:
CODE GPAO:

OUTILS SPECIAUX
INFORMATIONS TECHNIQUES
TECHNICAL DATA - TECHNISCHE INFORMATIONEN
INFORMACIONES TECNICAS - ТЕХНИЧЕСКАЯ ИНФОРМАЦИЯ

VITESSE DE ROTATION:
Rotation speed / Umlaufgeschwindigkeit / Velocidad de corte / Скорость вращение

60															31	38
80													33	38	42	50
100										34	37	39	42	47	52	63
120								35	38	41	44	47	50	57	63	75
140							37	41	44	48	51	55	59	66	73	88
160						38	42	47	50	54	59	63	67	75	84	
180					37	42	47	53	57	61	66	71	75	85		
200				37	42	47	52	59	63	68	73	79	84			
220			35	40	46	52	58	65	70	75	81					
250		37	39	46	52	59	65	73	79	85						
280	37	41	44	51	59	66	73	82								
300	39	44	47	55	63	71	79									
320	42	47	50	59	67	75	84									
350	46	51	55	64	73	82										
380	50	56	60	70	80											
400	52	59	63	73	84											
420	55	62	66	77												
450	59	66	71	82												
Tr/min RDM	2500	2800	3000	3500	4000	4500	5000	5500	6000	6500	7000	7500	8000	9000	10000	12000

Zone de danger
Danger area
Gefährliche Zone
Zona de peligro
Опасная зона

PO plaquettes
HM Cutter head
HM Fräskopf
Cabezal para plaquetas
Сборная фреза с пластинами из твердого сплава

Fraise HSS
HSS Profil Cutter
HSS Fräser
Fresas HSS
Профильная фреза HSS

Fraise HM brasé
TCT Profil Cutter
HM Fräser
Fresas HM
Профильная фреза с твердосплавными напайками

ec = EPAISSEUR DU COPEAU
ec = *THICKNESS*
ec = *SPANDICKE*
ec = *GRUESO VIRUTA*
ec = *ТОЛЩИНА СТРУЖКИ*

ETAT DE SURFACE
Surface finishing - Oberflächen Vergütung
Estado de la superficie - Шероховатость поверхности

Optimum : **ec** = 0,2 - 0,4 mm
Bonne : **ec** = 0,6 - 0,8 mm
Moyenne : **ec** = 1,0 - 1,2 mm
Grossière : **ec** = 1,4 - 1,6 mm

VITESSE AVANCE
Feeding speed / Vorschubgeschwindigkeit / Velocidad de avance / Скорость подачи

Tr/min RPM	ec	0,2	0,4	0,6	0,8	1	1,2	1,4	1,6
6.000		1,2	2,4	3,6	4,8	6	7,2	8,4	9,6
8.000		1,6	3,2	4,8	6,4	8	9,6	11,2	12,8
10.000		2	4	6	8	10	12	14	16
12.000		2,4	4,8	7,2	9,6	12	14,4	16,8	19,2
14.000		2,8	5,6	8,4	11,2	14	16,8	19,6	22,4
16.000		3,2	6,4	9,6	12,8	16	19,2	22,4	25,6
18.000		3,6	7,2	10,8	14,4	18	21,6	25,2	28,8
20.000		4	8	12	16	20	24	28	32
24.000		4,8	9,6	14,4	19,2	24	28,8	33,6	38,4
28.000		5,6	11,2	16,8	22,4	28	33,6	39,2	44,8
32.000		6,4	12,8	19,2	25,6	32	38,4	44,8	51,2
36.000		7,2	14,4	21,6	28,8	36	43,2	50,4	57,6
40.000		8	16	24	32	40	48	56	64

RAINURE EXTENSIBLE

GROOVING AND REBBATING CUTTER - NUT UND FALZFRÄSER
RANURAR Y GALCES - ПАЗОВАЯ ФРЕЗА С ТВЕРДОСПЛАВНЫМИ НАПАЙКАМИ

FRAISE LAMELLO

Lamello cutter head - Lamello-fräser - Fresas Lamello - Фреза для ламелей

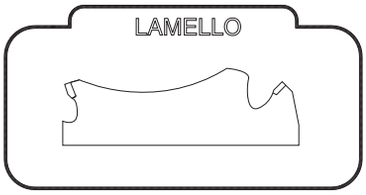

D mm	E mm	dmm	Z	Qualité	Code
100	3,97	22	6	HM	FRAI0001
100	3,97	22	12	HM	FRAI0002

FRAISES A RAINER EXTENSIBLES PAR BAGUES

Adjustable grooving cutter by spacing rings - Verstellnutfräser durch Ringe
Fresa para ranurar extensible con anillos - Пазовые фрезы с расширенным основанием

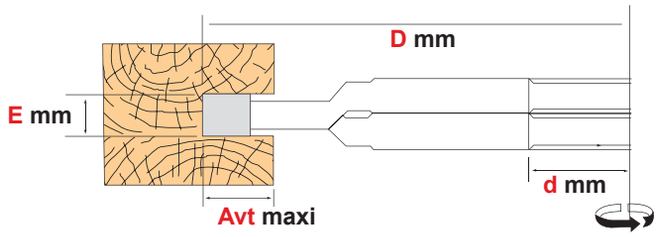

D mm	E mm	d mm	Avt	Z	Qualité	Code
140	4/7,5	50	20	4+4	HM	FRAI0003
140	5/9,8	50	20	4+4	HM	FRAI0004
140	10/20	50	20	4+4	HM	FRAI0005
160	5/10	50	25	4+4	HM	FRAI0256
160	10/20	50	20	4+4	HM	FRAI0508

PORTE-OUTILS A RAINER EXTENSIBLES PAR BAGUES

Adjustable grooving cutter by spacing rings - Verstellnutfräser durch Ringe
Fresa para ranurar extensible con anillos - Пазовые сборные фрезы с расширенным основанием

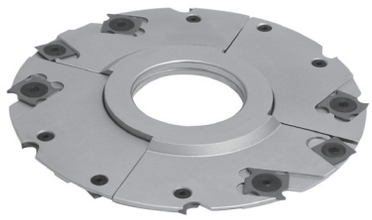

D mm	E mm	d mm	Avt	Z	Code
150	5/10	50	30	2(2+2)	FRAI108511
150	10	50	30	2	FRAI108512
160	4/7,5	50	35	2(2+2)	FRAI0009
160	5/9,5	50	35	2(2+2)	FRAI0010
160	10/20	50	35	2(2+2)	FRAI0011
160	8/16	50	35	2(2+2)	FRAI0350
160	10	50	35	2	FRAI0511
160	15/30	50	35	2(2+2)	FRAI0512

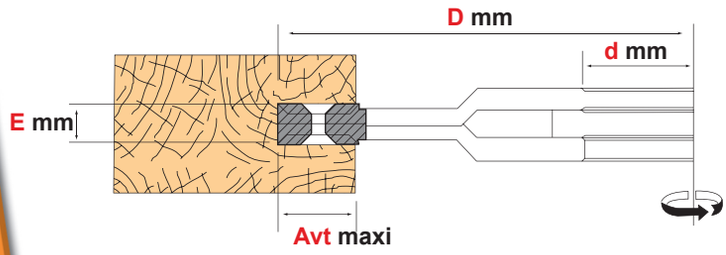

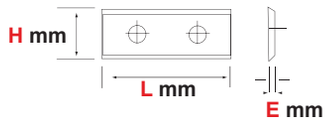

PLAQUETTE - *Carbide Tips- HM-Plaketten*
Plaqueta - Пластина из твердого сплава

L mm	H mm	Emm	UC	UT	Code
7.6	12	1.5	10	1	PLAQ0067
9.6	12	1,5	10	1	PLAQ0066
14	1,4	1,2	10	1	PLAQ0049
14	14	2	10	1	PLAQ0068
15	12	1,5	10	1	PLAQ0051
18	18	1.95	10	1	PLAQ0062
18	18	2.5	10	1	PLAQ0105

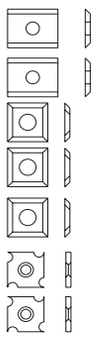

FEUILLURE ET ENFOURCHEMENT EXTENSIBLE

PROFILE-CUTTER AND CUTTERS HEAD - PROFILFRÄSER UND FRÄSKOPF
CABEZALES HORQUILLA EXTENSIBLE
ШИПОРЕЗНЫЕ ФРЕЗЫ И ФРЕЗЕРНЫЕ ГОЛОВКИ С ТВЕРДОСПЛАВНЫМИ ПЛАСТИНАМИ

PORTE-OUTILS A RAINER EXTENSIBLES PAR MOLETTE

Adjustable grooving cutter head - Verstellnutfräser - Cabezales para ranurar extensibles
Пазовые сборные фрезы с твердосплавными шкивами

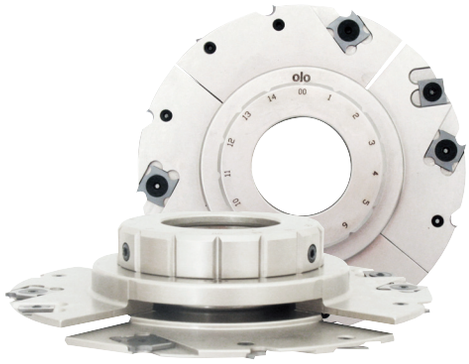

D mm	E mm	d mm	Z	Code
180	4/8	50	2x(2+2)	FRAI0568
180	8/16	50	2x(2+2)	FRAI0512

PORTE-OUTILS FEUILLURE EXTENSIBLES

Adjustable rabbeting cutter head - Verstellnut-Falz Fräser - Cabezal portacuchillos para juntas ajustables con anillo
Пазовые сборные фрезы с твердосплавными ножами

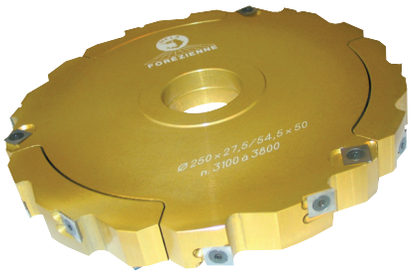

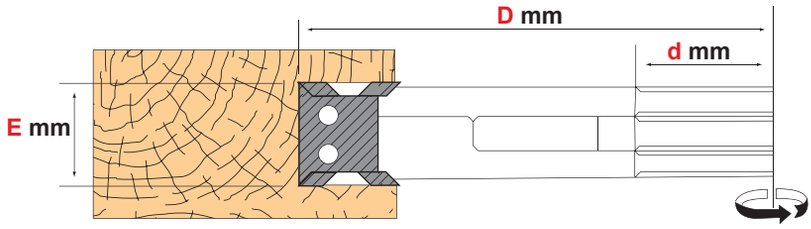

	D mm	E mm	d mm	Avt	Z	Code
Corps alu.	160	14/28	50		2(2+2)	FRAI0618
	160	15/30	50	45	2(2+2)	FRAI0012
	160	20/40	50	45	2(2+2)	FRAI0013
	160	30/60	50	45	2(2+2)	FRAI0500
Corps alu.	170	20/40	50		2(2+2)	FRAI0619
Coupe biaise	250	30/60	30		2(3+3)	FRAI0492
Coupe biaise	250	10/20	30		(2+2)	FRAI0491
Coupe biaise	250	30/60	50		2(3+3)	FRAI0486
	250	27,5/54,5	50		2(6+2)	FRAI0486HE

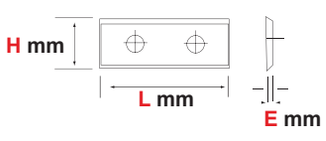

PLAQUETTE - *Carbide Tips- HM-Plaketten*
Plaqueta - Пластина из твердого сплава

L mm	H mm	E mm	UC	UT	Code
14	14	2	10	1	PLAQ0068
15	12	1,5	10	1	PLAQ0051
20	12	1,5	10	1	PLAQ0053
30	12	1,5	10	1	PLAQ0054

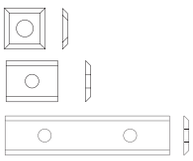

ENFOURCHEMENT EXTENSIBLE

PROFILE-CUTTER AND CUTTERS HEAD - PROFILFRÄSER UND FRÄSKOPF
CABEZALES HORQUILLA EXTENSIBLE - ШИПОРЕЗНЫЕ СБОРНЫЕ ФРЕЗЫ С ТВЕРДОСПЛАВНЫМИ НАПАЙКАМИ

PORTE-OUTILS MULTI-TENONS

Multi-Tenonning cutter head - Messerkopf - Cabezal multi-tenon - Шипорезные фрезы с твердосплавными напайками

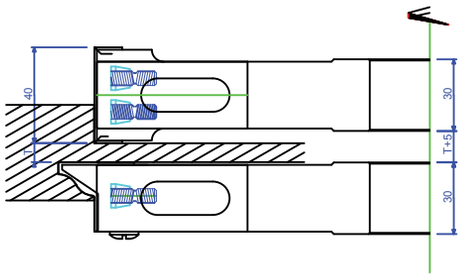

Cartouche H30
FRAI0659

Cartouche H40
FRAI0660

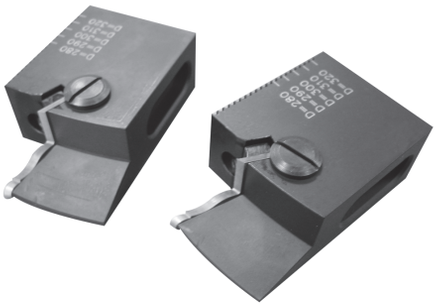

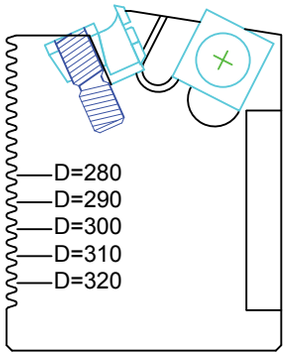

PO Multi-tenons

Code
FRAI0658

Cartouche a l'unité

Code
FRAI0659 H30
FRAI0660 H40

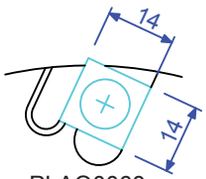

PLAQ0068

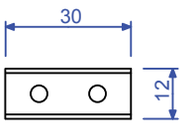

PLAQ0054

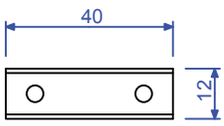

PLAQ0055

PLAQUETTE - *Carbide Tips- HM-Plaketten*
Plaqueta - Пластина из твердого сплава

L mm	H mm	E mm	UC	UT	Code
30	12	1,5	1	1	PLAQ0054
40	12	1,5	1	1	PLAQ0055
14	14	2	1	1	PLAQ0068

PO Multi-tenon comprenant 2 cartouches hauteur 30 réglables de Ø280 à 320, tous les 5 mm.
Travaillant dessus ou dessous grâce aux araseurs sur les 2 faces de la cartouche.
Sur ce porte-outils on a la possibilité de monter des cartouches tenons Hauteur 40
et des cartouches contre-profil.

PORTE-OUTILS TENON COUPE BIAISE

Tenonning cutter head - Messerkopf - Cabezal para espigar - Шипорезные фрезы для косого пропила

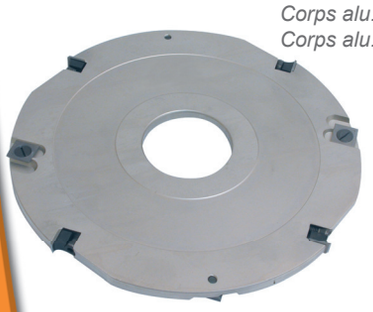

	D mm	E mm	d mm	Avt	Z	Code
Corps alu.	200	30	50	65	4(2+2)	FRAI0620
Corps alu.	230	30	50	80	4(2+2)	FRAI0621
Corps alu.	250	30	50	90	4(2+2)	FRAI0622
	250	30	50	92	3+3DUS	FRAI0024
	250	30	50	92	3+3DOS	FRAI0025
	280	30	50	106	3+3DUS	FRAI0026
	280	30	50	106	3+3DOS	FRAI0027
	300	30	50	117	3+3DUS	FRAI0028
	300	30	50	117	3+3DOS	FRAI0029
	320	30	50	125	3+3DUS	FRAI0030
	320	30	50	127	3+3DOS	FRAI0031

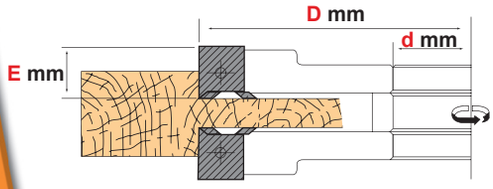

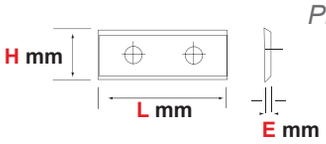

PLAQUETTE - *Carbide Tips- HM-Plaketten*
Plaqueta - Пластина из твердого сплава

L mm	H mm	E mm	UC	UT	Code
14	14	2,0	10	1	PLAQ0068
30	12	1,5	10	1	PLAQ0054

ENFOURCHEMENT, MULTI-FONCTIONS

MULTI-PROFILE AND PLANING CUTTER HEAD - MULTI-PROFIL UND HOBEL MESSERKOPF
CABEZAL PARA CEPILLAR O CANTEAR MULTI-PERFILES
ШИПОРЕЗНЫЕ ФРЕЗЫ С ТВЕРДОСПЛАВНЫМИ НАПАЙКАМИ МНОГОФУНКЦИОНАЛЬНЫЕ

PORTE-OUTILS ENFOURCHEMENT EXTENSIBLE

Adjustable Slotting Cutter Head - Wendeplatten-Vorschneid-Nutfräser
Cabezal Horquilla Extensible - Шипорезные сборные фрезы с твердосплавными ножами

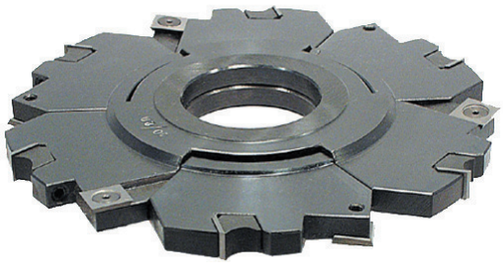

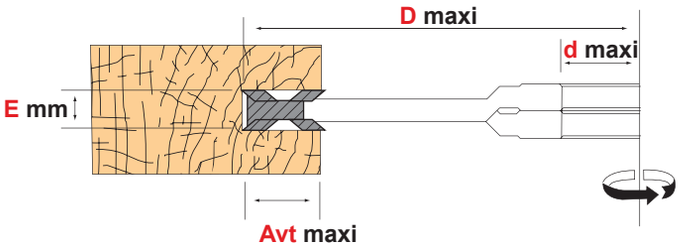

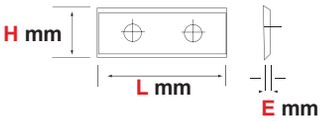

D mm	E mm	d mm	Avt	Z	Code
178	8	50		2(2+2)	FRAI0623
184	8	50		2(2+2)	FRAI0624
250	8/16	50	45	2(3+3)	FRAI0032
250	12/24	50	45	2(3+3)	FRAI0033
250	15/30	50	45	2(3+3)	FRAI0034
300	8/15,5	50	65	2(3+3)	FRAI0035
300	10/20	50	65	2(3+3)	FRAI0036
300	15/30	50	65	2(3+3)	FRAI0037
320	8/15,5	50	75	2(3+3)	FRAI0038
320	10/20	50	75	2(3+3)	FRAI0039
320	15/30	50	75	2(3+3)	FRAI0040

PLAQUETTE - *Carbide Tips- HM-Plaketten*
Plaqueta - Пластина из твердого сплава

L mm	H mm	E mm	UC	UT	Code	PRIX
14	14	2,0	10	1	PLAQ0068	2,87
7,6	12	1,5	10	1	PLAQ0067	3,41
9,6	12	1,5	10	1	PLAQ0066	2,86
15	12	1,5	10	1	PLAQ0051	2,49

PORTE-OUTILS A CALIBRER

Helical Cutter Head - Kalibrier-Fräskopf - Porta Cuchillas - Рейсмусная сборная фреза

D mm	H mm	d mm	Z	Code
80	80	50	12	FRAI0485
80	120	50	18	FRAI0488

PLAQUETTE - *Carbide Tips- HM-Plaketten*
Plaqueta - Пластина из твердого сплава

L mm	H mm	E mm	UC	UT	Code
14	14	2,0	10	1	PLAQ0068

Livré avec roulement
Pound With Bearing
Mit Lager Geliefert
Libra cojinete de bolas
Поставляется с барабаном

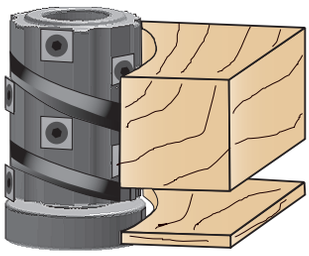

MULTI-PENTE, MULTI-FONCTIONS

MULTI-PROFILE AND PLANING CUTTER HEAD - MULTI-PROFIL UND HOBEL MESSERKOPF
CABEZAL PARA CEPILLAR O CANTEAR MULTI-PERFILES
МНОГОПРОФИЛЬНОСТЬ, МНОГОФУНКЦИОНАЛЬНОСТЬ

PORTE-OUTILS ORIENTABLES PLAQUETTES CARBURE JETABLES

Cutter head for variable bevels finde adjustment - Messerkopf für Abkantungen einstellbar mit Wendemesser
Cabezal para bisel con cuchillas descartables - Фасонные, регулируемые сборные фрезы, оснащенные сменными пластинами из твердого сплава

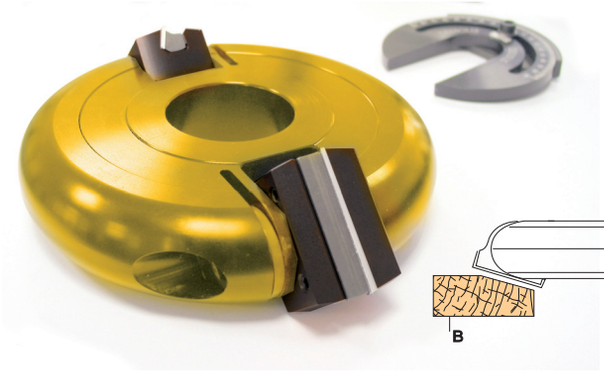

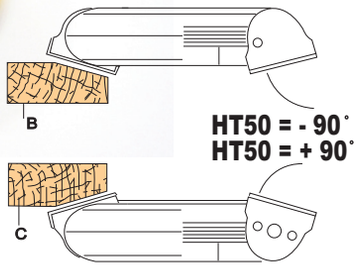

D mm	H mm	d mm	Z	Code
160	50	50	2	FRAI0674
142	50	30	2	FRAI0675

PLAQUETTE - *Carbide Tips- HM-Plaketten*
Plaqueta - Пластина из твердого сплава

L mm	H mm	E mm	UC	UT	Code
50	12	1.5	10	1	PLAQ0056

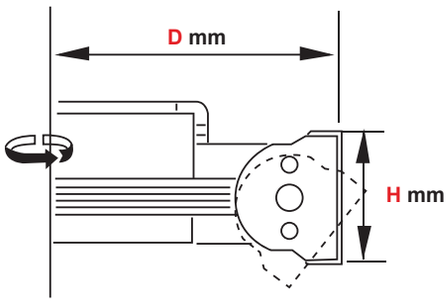

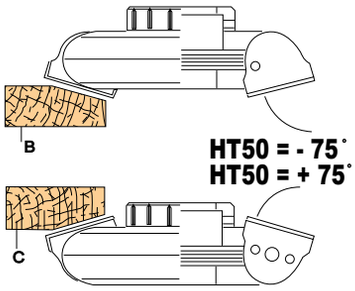

D mm	H mm	d mm	Z	Code
170	50	50	2	FRAI0271
155	50	30	2	FRAI027130

PLAQUETTE - *Carbide Tips- HM-Plaketten*
Plaqueta - Пластина из твердого сплава

L mm	H mm	E mm	UC	UT	Code
50	12	1.5	10	1	PLAQ0056

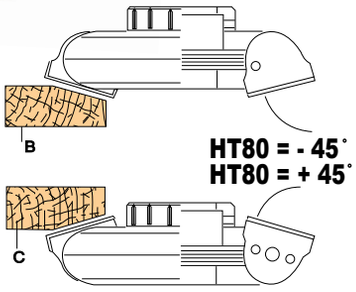

D mm	H mm	d mm	Z	Code
170	80	50	2	FRAI27180

PLAQUETTE - *Carbide Tips- HM-Plaketten*
Plaqueta - Пластина из твердого сплава

L mm	H mm	E mm	UC	UT	Code
80	13	2,2	10	1	PLAQ0063

1 PLAQ0246

Fournie avec le Porte-Outil

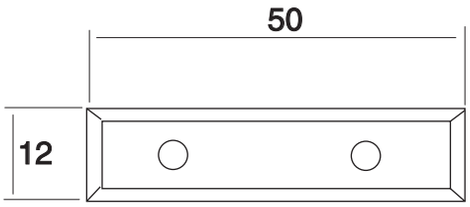

2 PLAQ0305

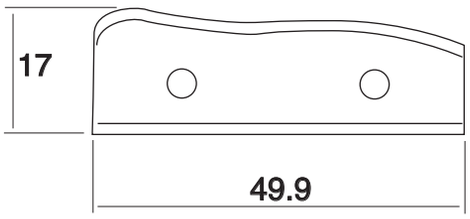

3 PLAQ0306

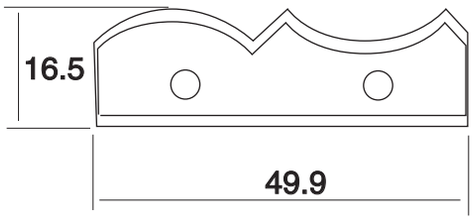

4 PLAQ0307

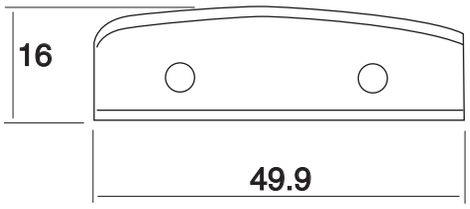

5 PLAQ0308

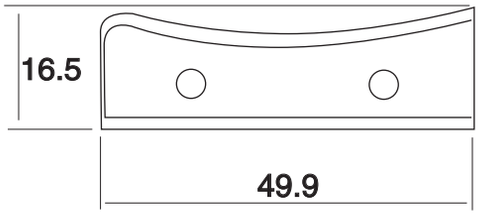

6 PLAQ0309

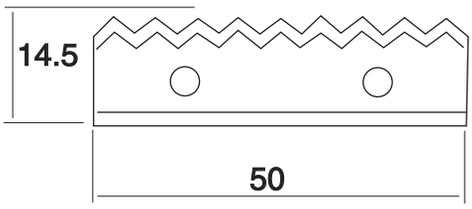

7 PLAQ0310

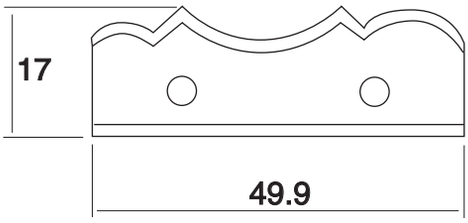

8 PLAQ0311

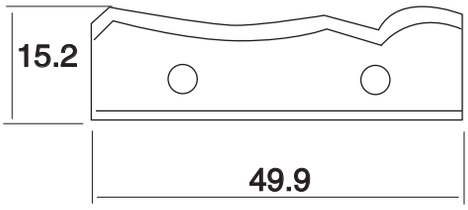

Possibilité de plaquettes épaisseur 1,5 pour les Porte-outils FRAI0271
en alésage 30 et 50 mm/hauteur 50 mm
В наличии имеются пластины толщиной 1,5 для сборных фрез FRAI 0271
с диаметром посадочного отверстия 30 и 50мм/высотой 50мм

EXEMPLES DE REALISATIONS POSSIBLES
Примеры вариантов профильных фрез

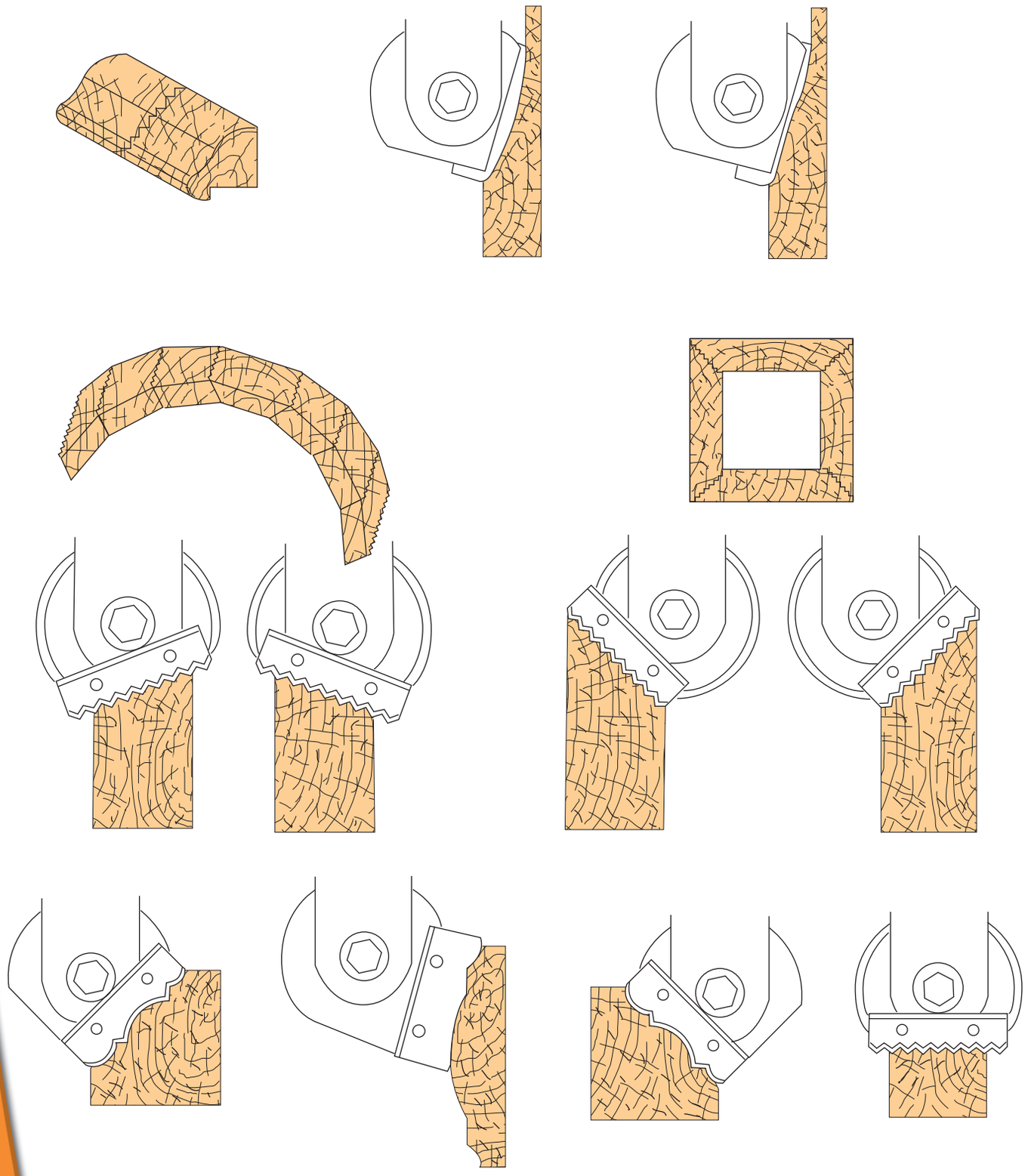

PORTE-OUTIL UNIVERSEL

CUTTERS HEAD UNIVERSEL - FRÄSKOPF UNIVERSAL
CABEZALES UNIVERSEL - СБОРНЫЕ ФРЕЗЕРНЫЕ ГОЛОВЫ УНИВЕРСАЛЬНЫЕ

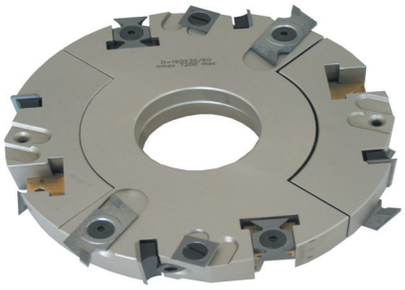

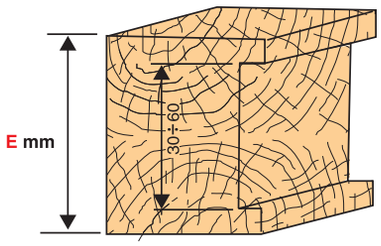

Feuillure Prof Maxi 45

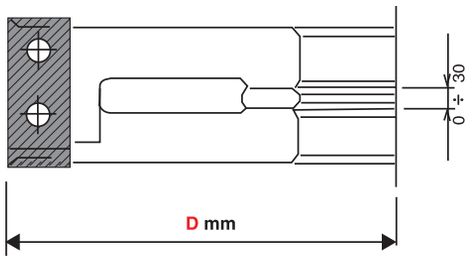

D mm	E mm	d mm	Z	Code
160	30/60	50	2(2+2+2+2)	FRAI0301

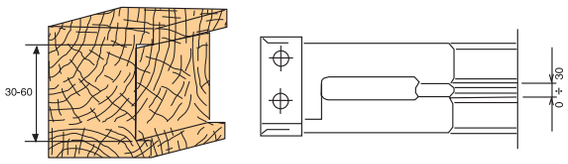

Feuillure Prof Maxi 45

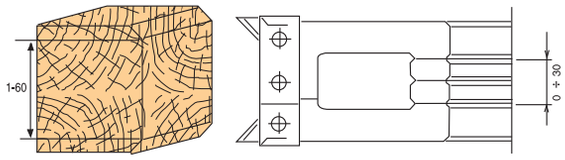

Calibrage avec chanfrein

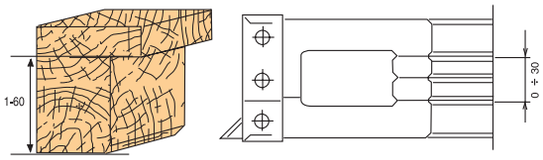

Battant

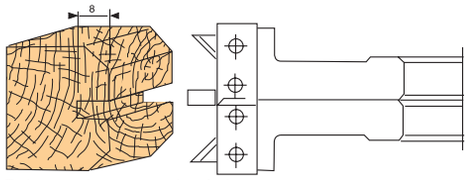

Rainure - dressage - chanfrein

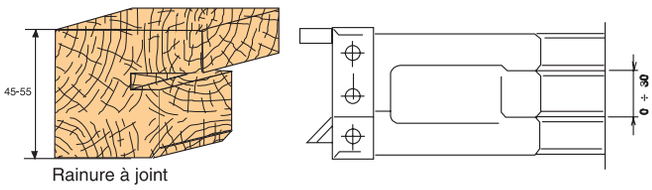

Rainure à joint

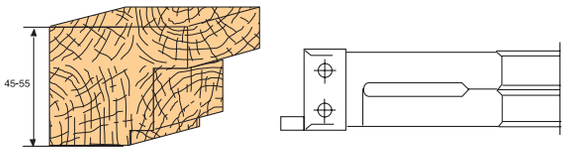

Feuillure étagée

PLAQUETTE - *Carbide Tips- HM-Plaketten*
Plaqueta - Пластина из твердого сплава

L mm	H mm	Emm	UC	UT	Code
30	12	1.5	10	1	PLAQ0054
14	14	2.0	10	1	PLAQ0068
chanfrein			10	1	PLAQ0291
rayon de 3mm			10	1	PLAQ0292
rayon de 4mm			10	1	PLAQ0293

EXTENSIBLE DE 30 a 60

Расширение от 30 до 60

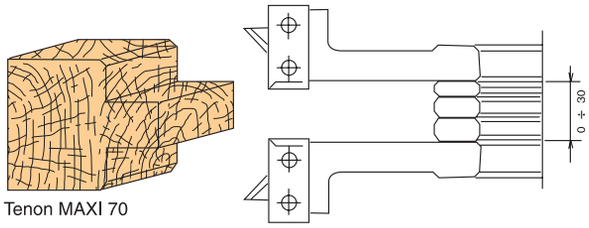

Tenon MAXI 70

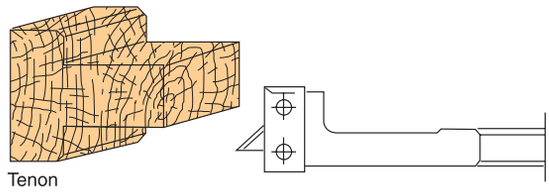

Tenon

BOUVETAGE RAINURE LANGUETTE

Фрезы для доски пола

Parquet

Паркета

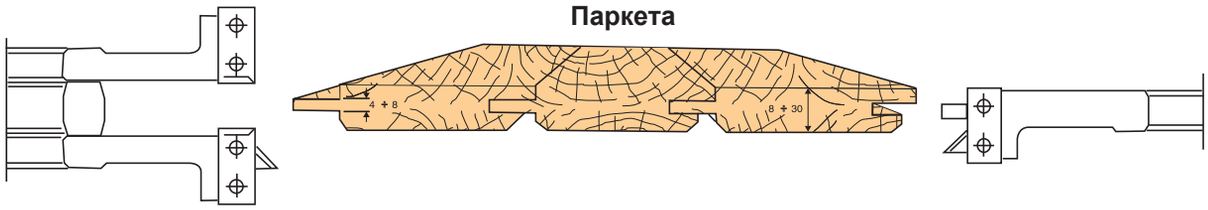

Bardage

Обшивочной доски

PORTE-OUTILS BOUVETAGE

JOINTS CUTTER HEAD - PROFILFRÄSER UND FRÄSKOPF : VERLEIMUNG
CABEZALES PARA JUNTAS - СОСТАВНЫЕ ФРЕЗЕРНЫЕ ГОЛОВЫ

PORTE OUTILS BOUVETAGE POUR MOULURIERE

Banding cutter head - Verleimfräser - Cabezal para juntas
Составная фрезерная голова для фигурного фрезерования

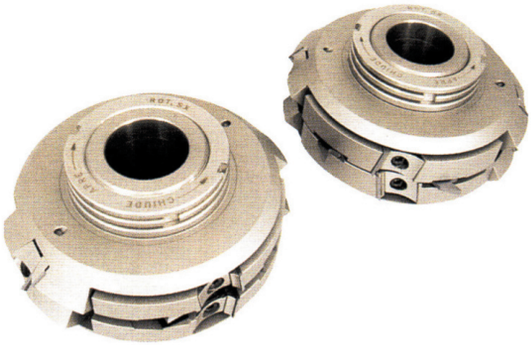

D mm	d mm	Z	Code
180	40	4	FRAI0343
180	40	4	FRAI0344
180	40	4	FRAI0345
180	40	4	FRAI0346
180	40	4	FRAI0347
180	40	4	FRAI0348
180	40	4	FRAI0349
180	40	4	FRAI0351

MANCHON FILETE

Cutter holder hub - Gewinde Aufsatz - Manguito filteado - Резьбовая муфта

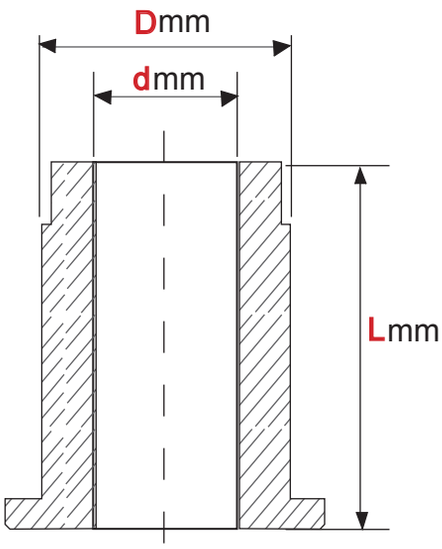

D mm	d mm	L mm	Code
50	40	95	
FRAI0342			

FRAI0343

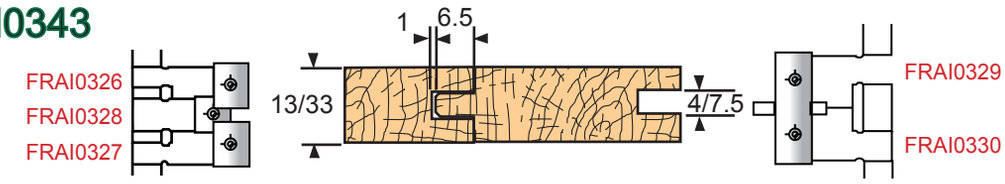

FRAI0344

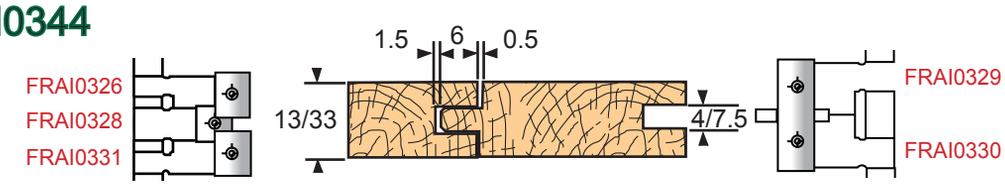

FRAI0345

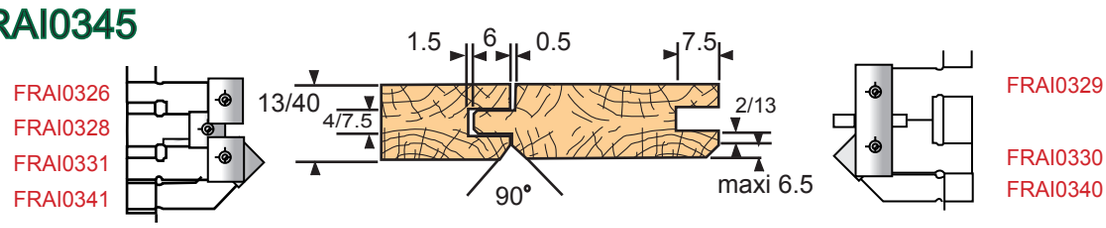

FRAI0346

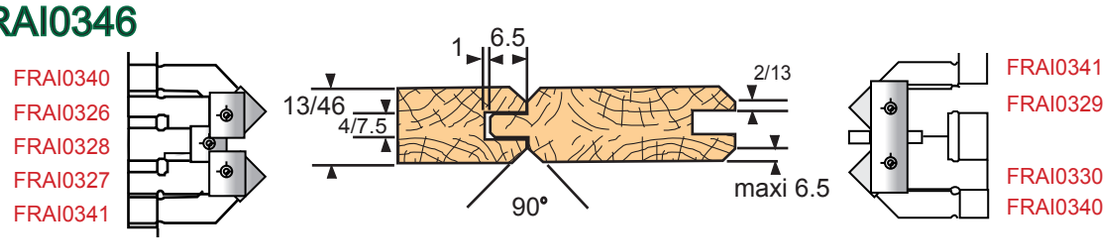

FRAI0347

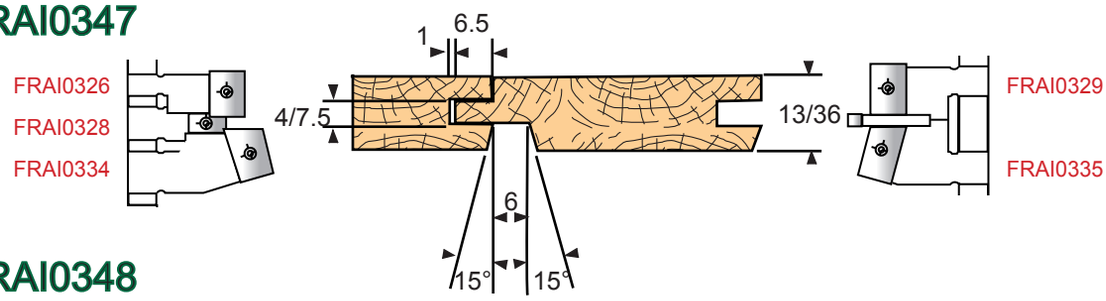

FRAI0348

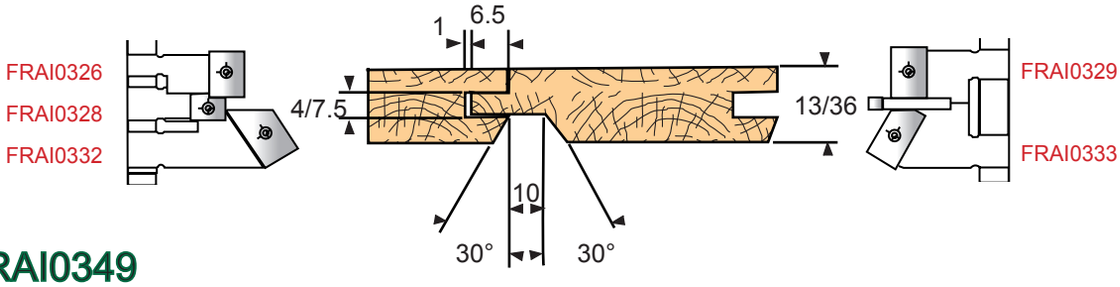

FRAI0349

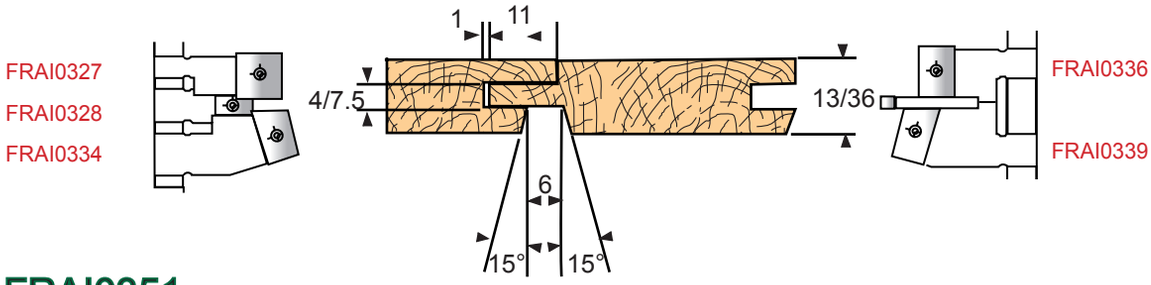

FRAI0351

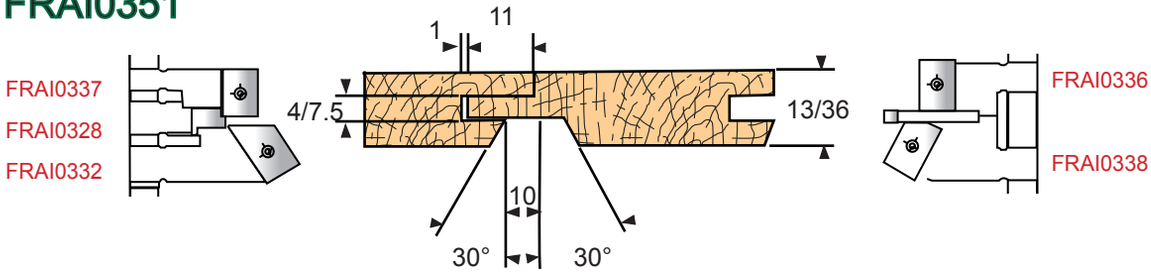

PORTE-OUTILS BOUVETAGE RAINURE LANGUETTE

Banding cutter head - Verleimfräser - Cabezal para juntas - Шипорезные и пазовые сборные фрезы

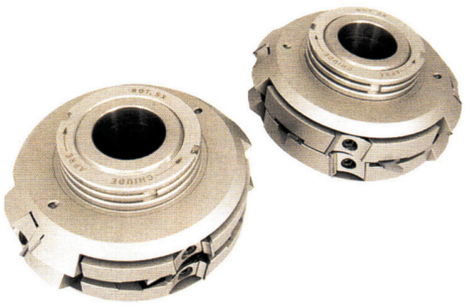

D mm	h mm	d mm	Z	Code
140	15	50	2+2	FRAI0326
140	15	50	2+2	FRAI0327
127	12	50	2+2	FRAI0328
155	20	50	2+2	FRAI0329
155	20	50	2+2	FRAI0330
139	15	50	2+2	FRAI0331
175	15	50	2+2	FRAI0332
155	20	50	2+2	FRAI0333
160	15	50	2+2	FRAI0334
155	20	50	2+2	FRAI0335
164	20	50	2+2	FRAI0336
149	15	50	2+2	FRAI0337
165	20	50	2+2	FRAI0338
164	20	50	2+2	FRAI0339
154	12	50	2+2	FRAI0340
154	12	50	2+2	FRAI0341

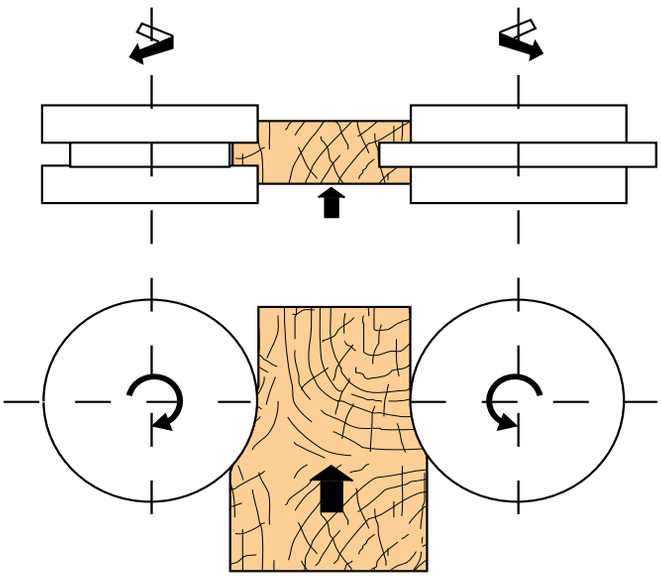

PORTE-OUTILS BOUVETAGE

JOINTS CUTTER HEAD - PROFILFRÄSER UND FRÄSKOPF : VERLEIMUNG
CABEZALES PARA JUNTAS - ШИПОРЕЗНЫЕ И ПАЗОВЫЕ СБОРНЫЕ ФРЕЗЫ

PORTE-OUTILS A BOUVETER RAINURE LANGUETTE

Groove and tongue jointing cutter head - Nut und Federfräser
Juego de cabezales para machihembrar - Шипорезные сборные фрезы

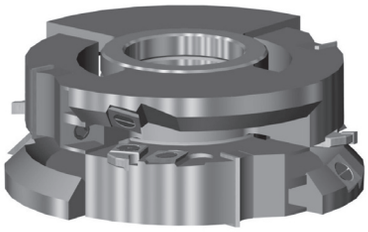

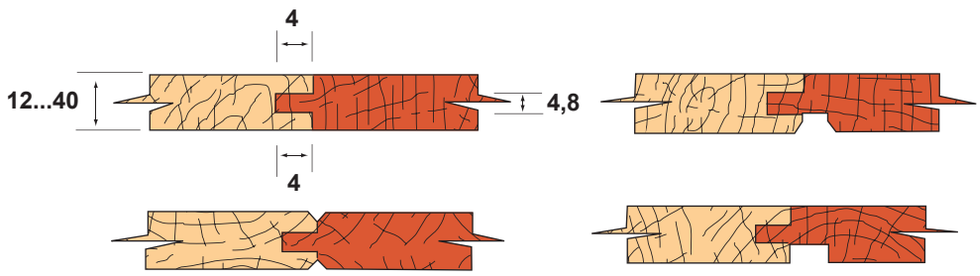

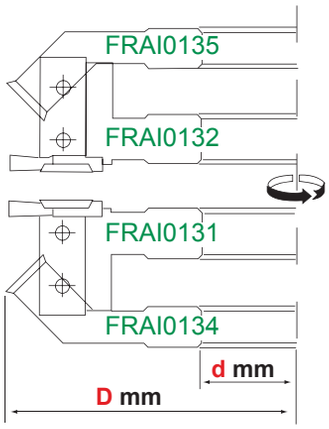

D mm	H mm	d mm	Z	Code
135	20	50	2	FRAI0131
135	20	50	2	FRAI0132
150	14	50	2	FRAI0134
150	14	50	2	FRAI0135

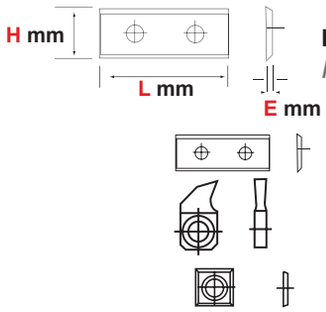

PLAQUETTE - *Carbide Tips- HM-Plaketten*
Plaqueta - Пластина из твердого сплава

L mm	H mm	E mm	UC	UT	Code
30	12	1,5	10	1	PLAQ0054
13	25	4,0	2	1	PLAQ0177
14	14	2,0	10	1	PLAQ0068

PORTE-OUTILS A BOUVETER SYMETRIQUES

Edge banding cutter head - Symetrischer Verleimfräser - Juego de cabezales para machihembar
Сборные фрезы для выборки симметричных пазов

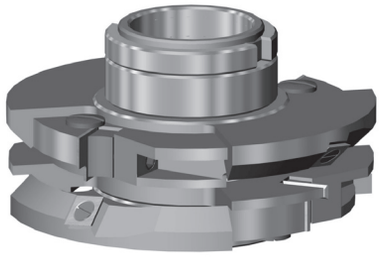

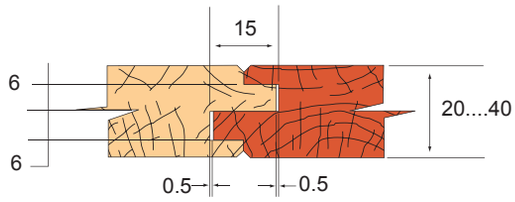

D mm	H mm	d mm	Z	Code
150	14	50	2	FRAI0115
135	20	50	2	FRAI0116
150	20	50	2	FRAI0117
150	14	50	2	FRAI0118

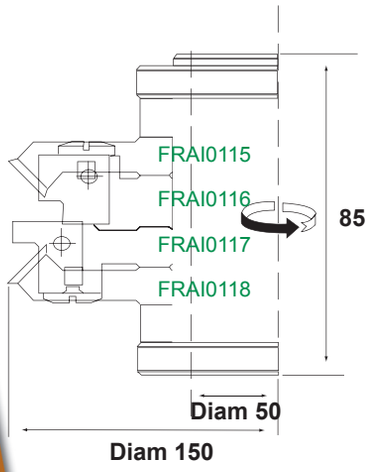

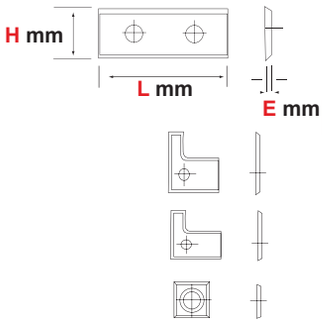

PLAQUETTE - *Carbide Tips- HM-Plaketten*
Plaqueta - Пластина из твердого сплава

L mm	H mm	E mm	UC	UT	Code
20	20	1,5	2	1	PLAQ0115
20	20	1,5	2	1	PLAQ0116
14	14	2,0	10	1	PLAQ0068

PORTE-OUTILS BOUVETAGE

JOINTS CUTTER HEAD - PROFILFRÄSER UND FRÄSKOPF : VERLEIMUNG
CABEZALES PARA JUNTAS - ШИПОРЕЗНЫЕ И ПАЗОВЫЕ СБОРНЫЕ ФРЕЗЫ

PORTE-OUTILS BOUVETAGE DENTS DE SCIES

Glue joints cutter head - Keilzinkenfräser - Cabezal para juntas - Зубчатая фреза для клеевого сращивания

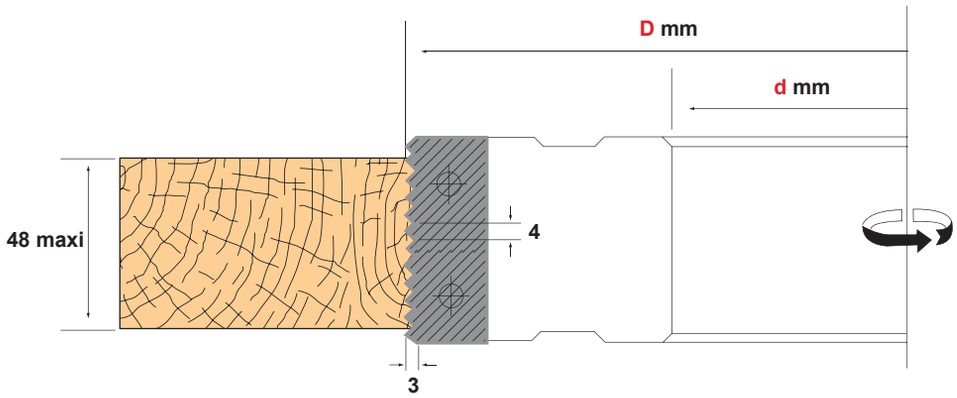

D mm	H mm	d mm	Z	Code
125	50	50	2	FRAI0019

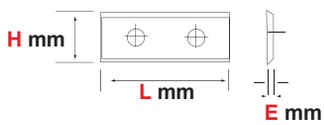

PLAQUETTE - *Carbide Tips- HM-Plaketten*
Plaqueta - Пластина из твердого сплава

L mm	H mm	E mm	UC	UT	Code
50	12	1,5	10	1	PLAQ0117

PORTE-OUTILS BOUVETAGE D'ANGLE

45° edge mitter banding cutter head - Gehrungsverleimfräser 45°
Cabezal para juntas de 45° - Угловые фрезы

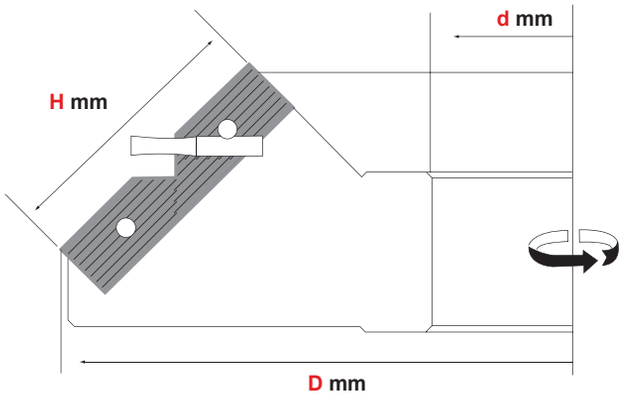

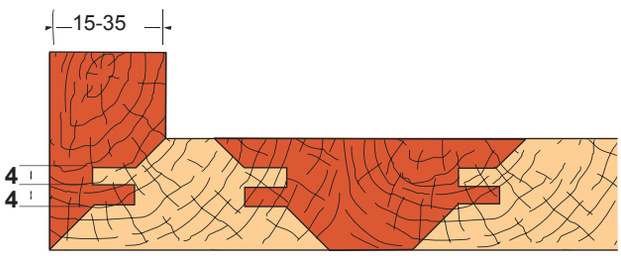

D mm	H mm	d mm	Z	Code
180	50	50	3+3	FRAI0303

PLAQUETTE - *Carbide Tips- HM-Plaketten*
Plaqueta - Пластина из твердого сплава

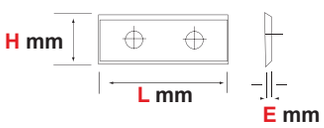

L mm	H mm	E mm	UC	UT	Code
50	20	2	2	1	PLAQ0404
16	33	4	2	1	PLAQ0405

PORTE-OUTILS BOUVETAGE MULTIPLE

Joints Cutter Head - Multi verleimfräser - Porta cuchillas para juntar - Сборные фрезы для выборки пазов для сращивания

FRAI0531 (livré avec bague ép. 2mm)

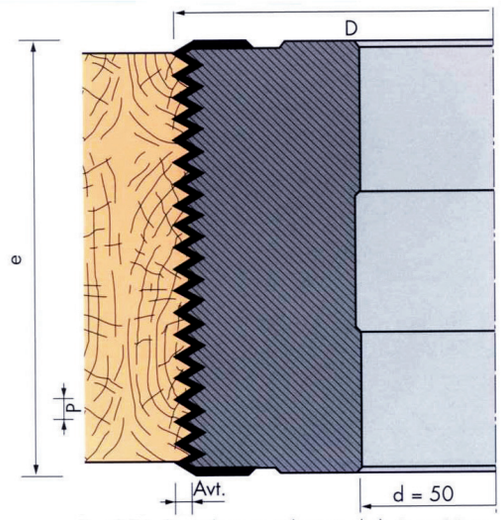

Possibilité d'empilage pour hauteur de bois supérieur

D mm	H mm	d mm	Z	Code
120	106	50	2	FRAI0531
120	106	50	2	FRAI0532

PLAQUETTE - *Carbide Tips- HM-Plaketten*
Plaqueta - Пластина из твердого сплава

L mm	H mm	E mm	UC	UT	Code
106,3	15	1,5	1	1	PLAQ0453
106,3	15	1,5	1	1	PLAQ0454

FRAI0532 (livré avec bague ép. 5,5mm)

Corps profilé. Fond plat

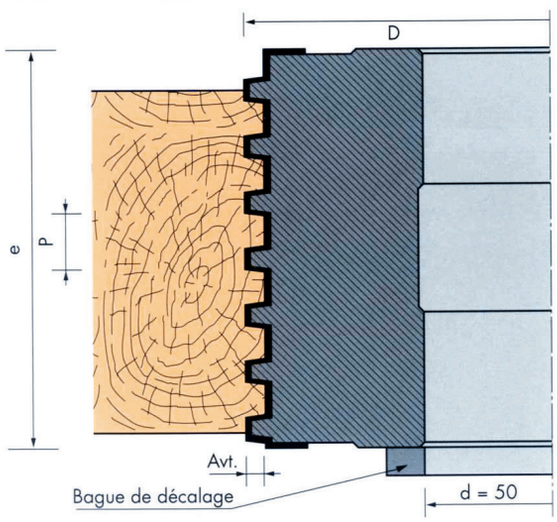

PORTE-OUTILS BOUVETAGE

JOINTS CUTTER HEAD - PROFILFRÄSER UND FRÄSKOPF : VERLEIMUNG
CABEZALES PARA JUNTAS - СБОРНЫЕ РЕЗЦОВЫЕ ГОЛОВЫ

PORTE-OUTILS BOUVETAGE HAUTEUR REGLABLE 13 A 62 MM

Joints cutter head extensible from 13 to 62mm height - Verleimfräser von 13 bis 62mm Höhe einstellbar
Porta herramientas para juntas. altura ajustable de 13 hasta 62 mm - Сборные фрезы для выборки пазов для сращивания с регулируемой высотой от 13 до 62 мм

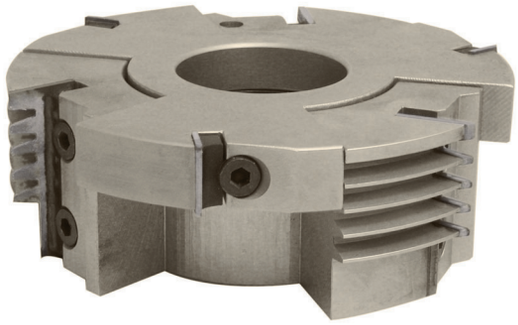

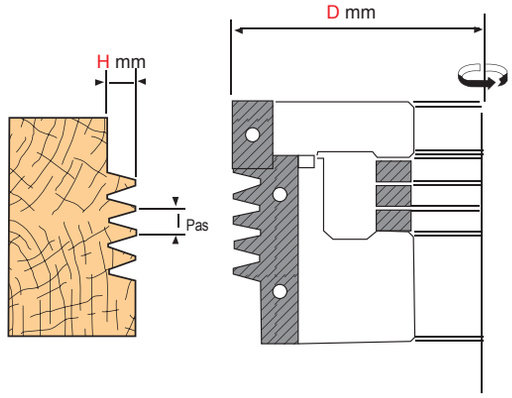

D mm	H mm	d mm	Z	Code
150	52+20	50	3+3	FRAI0354

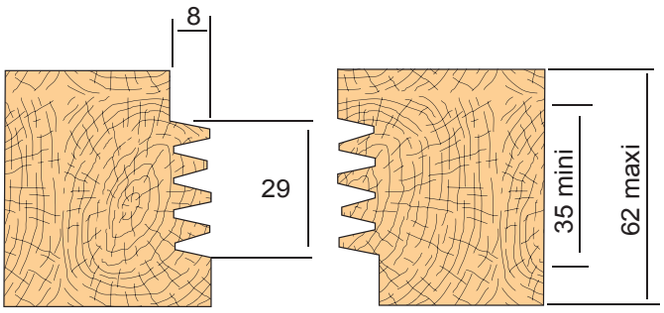

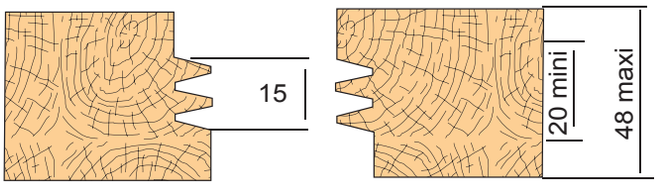

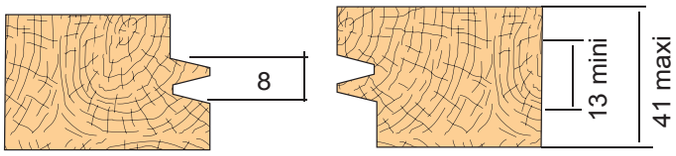

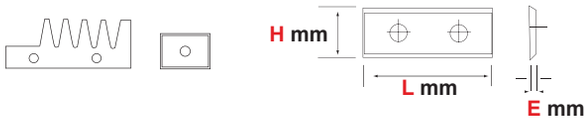

PLAQUETTE - *Carbide Tips- HM-Plaketten*
Plaqueta - Пластина из твердого сплава

L mm	H mm	E mm	UC	UT	Code
50	25	2.0	10	1	PLAQ0406
20	12	1.5	10	1	PLAQ0053

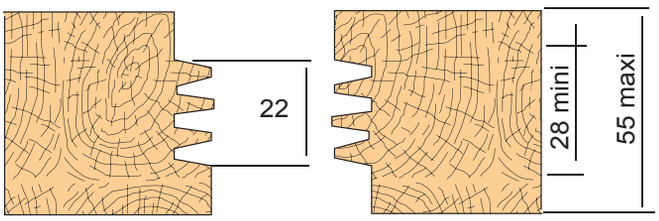

PORTE-OUTILS BOUVETAGE A PLAQUETTES REVERSIBLES

Joints cutter head - Verleimfräser von - Porta herramientas para juntas - Пазовые сборные фрезы, оснащенные съемными пластинами

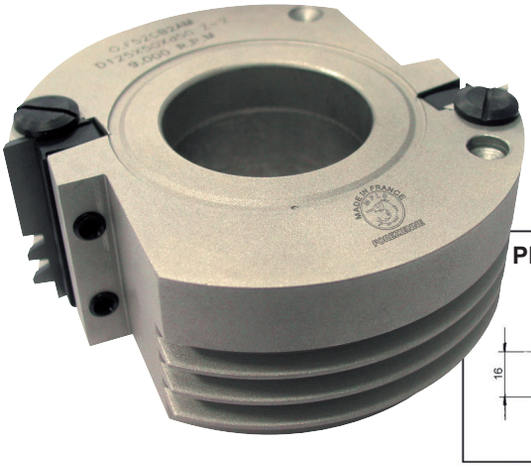

D mm	H mm	d mm	Z	Code
125	50	50	2	FRAI0669

PLAQUETTE	Code
Carbide Tips- HM-Plaketten	PLAQ0550
Plaqueta - Пластина из твердого сплава	PLAQ0551
	PLAQ0552

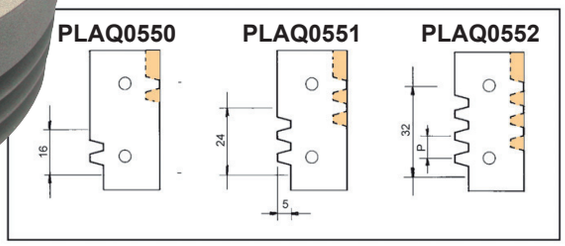

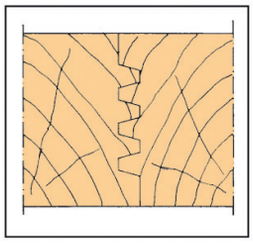

FRAISES 1/4 ROND, CHANFREIN, CONGE

CONCAVE QUATER, CHAMFER PROFILE-CUTTER - KONKAV, KONVEX, KANTE RADIEN-MESSER
1/4 REDONDO, CHAFLÁN, CAVETO
ФРЕЗЫ РАДИАЛЬНЫЕ ДЛЯ ФРЕЗЕРОВАНИЯ КРОМОК, ПОД УГЛОМ 45°

FRAISES CHANFREIN 45°

Chamfraning Cutter 45° - Kanten-Fräser 45° - Fresas chaflán 45° - Кромочные фрезы под углом 45°

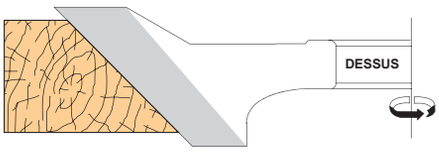

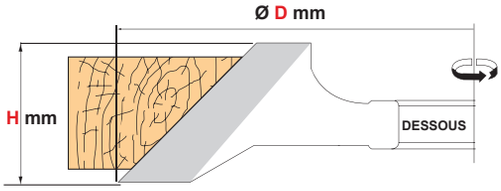

D mm	H mm	d mm	Z	Qualité	1	2
140	20	50	3	HM	FRAI0062	FRAI0063
160	30	50	3	HM	FRAI0064	FRAI0065

FRAISES RAINURE 1/4 ROND

Quater round profile-cutter - Radien-Fräser
Fresas para moldurar 1/4 redondo encima - Профильные радиальные фрезы в ¼ круга

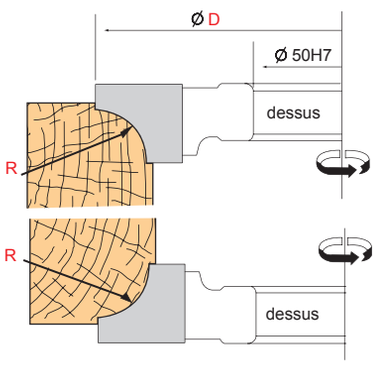

D mm	R mm	d mm	Z	Qualité	Code	Code
140	6	50	3	HM	FRAI0051	FRAI0143
140	8	50	3	HM	FRAI0052	FRAI0144
140	10	50	3	HM	FRAI0053	FRAI0145
140	12	50	3	HM	FRAI0054	FRAI0146
140	15	50	3	HM	FRAI0055	FRAI0147
140	20	50	3	HM	FRAI0056	FRAI0148
160	25	50	3	HM	FRAI0057	FRAI0149

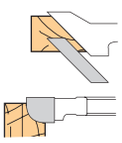

Outils travaillant dessus
Tool working above
Oben arbeitende Werkzeuge
Herramienta trabajando por arriba
Инструменты, работающие с верхней стороны

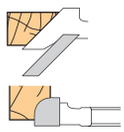

Outils travaillant dessous
Tool working underneath
Unten arbeitende Werkzeuge
Herramienta trabajando por debajo
Инструменты, работающие с нижней стороны

PORTE-OUTILS 1/4 DE ROND

QUATER ROUND - KONKAV, KONVEX

CABEZAL 1/4 REDONDO - РАДИАЛЬНЫЕ СБОРНЫЕ ФРЕЗЫ В ¼ КРУГА

PORTE-OUTILS 1/4 DE ROND

Cutter head - quater round - Fräskopf Konkav-Konvec

Cabezal 1/4 redondo - Радиальные сборные фрезы в ¼ круга

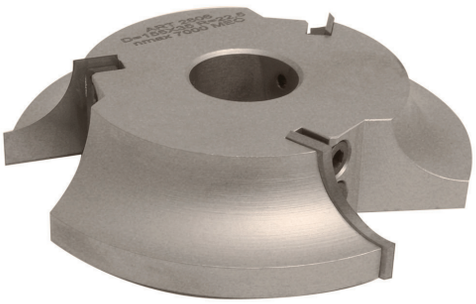

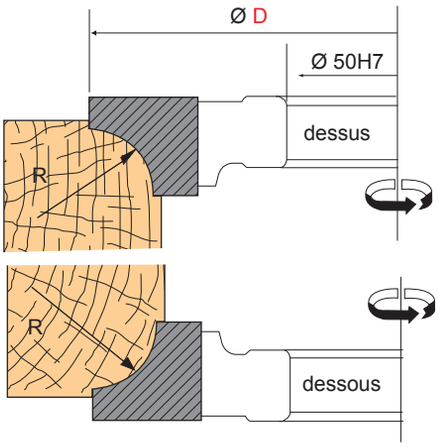

D mm	H mm	d mm	R	Z	Code	Code
140	20	50	8	2		FRAI0318
140	20	50	10	3	FRAI0456	FRAI0363
140	25	50	12	3	FRAI0457	FRAI0364
140	25	50	15	3	FRAI0458	FRAI0365
145	30	50	17.5	3	FRAI0459	FRAI0366
150	30	50	20	3	FRAI0460	FRAI0367
155	35	50	22.5	3	FRAI0461	FRAI0368
160	30	50	12	2		FRAI0319
160	35	50	25	3	FRAI0462	FRAI0369

PLAQUETTE - *Carbide Tips- HM-Plaketten*

Plaqueta - Пластина из твердого сплава

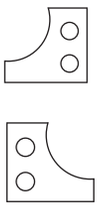

R	UC	UT	Code	Code
10	10	1	PLAQ0332	PLAQ0339
12	10	1	PLAQ0333	PLAQ0340
15	10	1	PLAQ0334	PLAQ0341
17.5	10	1	PLAQ0335	PLAQ0342
20	10	1	PLAQ0336	PLAQ0343
22.5	10	1	PLAQ0337	PLAQ0344
25	10	1	PLAQ0338	PLAQ0345

PLAQUETTE - *Carbide Tips- HM-Plaketten*

Plaqueta - Пластина из твердого сплава

R	UC	UT	POUR OUTIL	Code
8	10	1	FRAI0318	PLAQ0314
12	10	1	FRAI0319	PLAQ0316

FRAISES 1/4 ROND, CHANFREIN, CONGE

CONCAVE QUATER, CHAMFER PROFILE-CUTTER - KONKAV, KONVEX, KANTE RADIEN-MESSER
1/4 REDONDO, CHAFLÁN, CAVETO
ФРЕЗЫ РАДИАЛЬНЫЕ ДЛЯ ФРЕЗЕРОВАНИЯ КРОМОК, ПОД УГЛОМ 45°

FRAISES CONGE

Convex quater round cutter - Konvex Radienfräser - Fresas chaflán - Радиусные фрезы для желобков

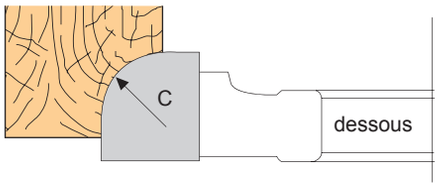

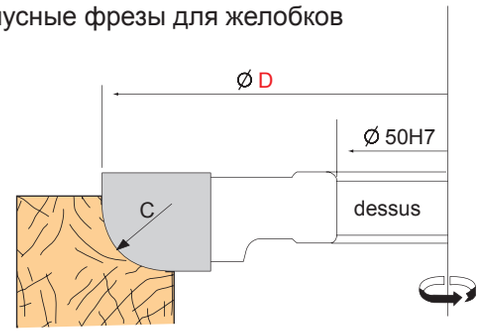

D mm Z	C mm	d mm		Qualité	Code	Code	Qualité	Code	Code
140	6	50	3	HSS	FRAI0150	FRAI0157	HM	FRAI0164	FRAI0171
140	8	50	3	HSS	FRAI0151	FRAI0158	HM	FRAI0165	FRAI0172
140	10	50	3	HSS	FRAI0152	FRAI0159	HM	FRAI0166	FRAI0173
140	12	50	3	HSS	FRAI0153	FRAI0160	HM	FRAI0167	FRAI0174
140	15	50	3	HSS	FRAI0154	FRAI0161	HM	FRAI0168	FRAI0175
140	20	50	3	HSS	FRAI0155	FRAI0162	HM	FRAI0169	FRAI0176
160	25	50	3	HSS	FRAI0156	FRAI0163	HM	FRAI0170	FRAI0177

PORTE-OUTIL CONGE

Chamfer cutter head - Profilfräser Konvex - Cabezal caveto - Радиусные фрезы в ¼ круга для желобков

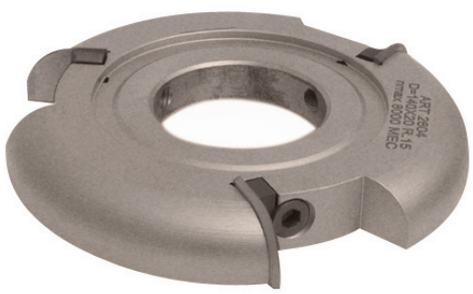

D mm	H mm	d mm	R	Z	Code	Code
140	20	50	10	3	FRAI0378	FRAI0385
140	20	50	12	3	FRAI0379	FRAI0386
140	20	50	15	3	FRAI0380	FRAI0387
145	25	50	17.5	3	FRAI0381	FRAI0388
150	25	50	20	3	FRAI0382	FRAI0389
155	25	50	22.5	3	FRAI0383	FRAI0390
160	30	50	25	3	FRAI0384	FRAI0391

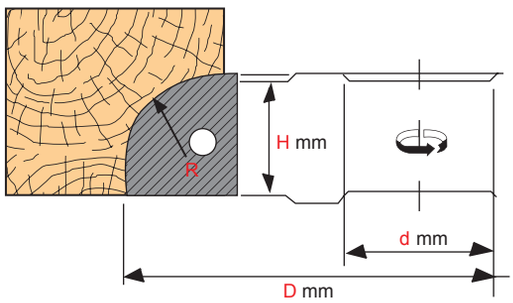

PLAQUETTE - *Carbide Tips- HM-Plaketten*
Plaqueta - Пластина из твердого сплава

R	UC	UT	Code	Code
10	6	1	PLAQ0346	PLAQ0353
12	6	1	PLAQ0347	PLAQ0354
15	6	1	PLAQ0348	PLAQ0355
17.5	6	1	PLAQ0349	PLAQ0356
20	6	1	PLAQ0350	PLAQ0357
22.5	6	1	PLAQ0351	PLAQ0358
25	6	1	PLAQ0352	PLAQ0359

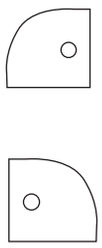

PORTE-OUTILS 1/4 DE ROND

QUATER ROUND - KONKAV, KONVEX

CABEZAL 1/4 REDONDO - РАДИАЛЬНЫЕ СБОРНЫЕ ФРЕЗЫ В ¼ КРУГА

PORTE-OUTILS GORGE

Knives holder head for convex half-rounds - Messerkopf für Konvexe Halbrundungen
Cabezal portacuchillas para barras semicirculares convexas - Радиусные сборные фрезы

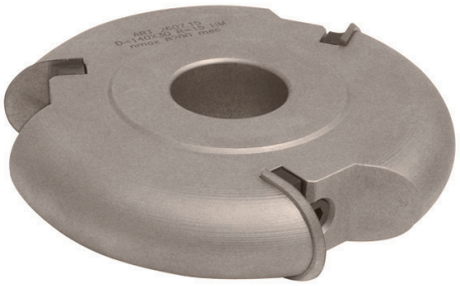

D mm	H mm	d mm	R	Z	Code
140	15	50	7.5	3	FRAI0370
140	20	50	10	3	FRAI0371
140	25	50	12.5	3	FRAI0372
140	30	50	15	3	FRAI0373
145	35	50	17.5	3	FRAI0374
150	40	50	20	3	FRAI0375
155	45	50	22.5	3	FRAI0376
160	50	50	25	3	FRAI0377

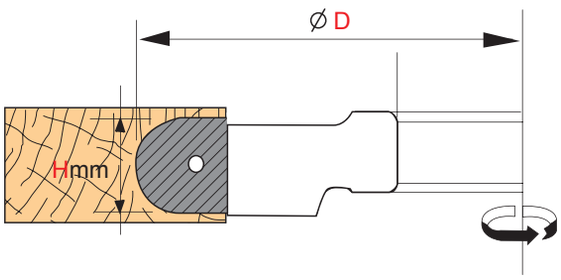

PLAQUETTE - *Carbide Tips- HM-Plaketten*
Plaqueta - Пластина из твердого сплава

R	UC	UT	Code
7.5	6	1	PLAQ0324
10	6	1	PLAQ0325
12.5	6	1	PLAQ0326
15	6	1	PLAQ0327
17.5	6	1	PLAQ0328
20	6	1	PLAQ0329
22.5	6	1	PLAQ0330
25	6	1	PLAQ0331

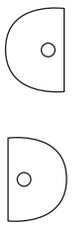

PORTE-OUTILS DEMI ROND

Demi round cutter head - Halb runden Fräskopf - Cabezal 1/2 redondo - Сборные фрезы полукруглые

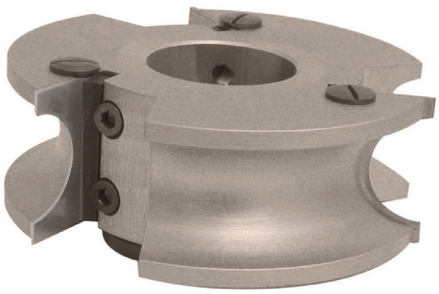

Dmm	Hmm	dmm	R	Z	Code
140	26	50	5	3	FRAI0392
140	26	50	6	3	FRAI0393
140	26	50	7.5	3	FRAI0394
140	30	50	10	3	FRAI0395
140	35	50	12.5	3	FRAI0396
140	40	50	15	3	FRAI0397
145	50	50	17.5	3	FRAI0398
150	50	50	20	3	FRAI0399
155	60	50	22.5	3	FRAI0400
160	60	50	25	3	FRAI0401

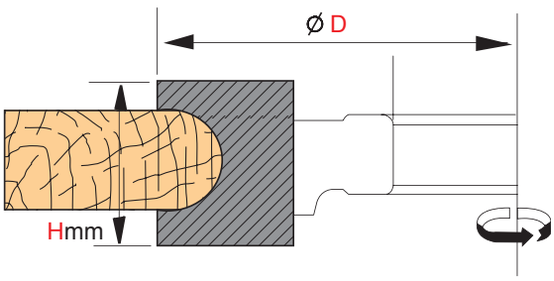

PLAQUETTE - *Carbide Tips- HM-Plaketten*
Plaqueta - Пластина из твердого сплава

R	UC	UT	CODE
5	10	1	PLAQ0360
6	10	1	PLAQ0361
7.5	10	1	PLAQ0362
10	10	1	PLAQ0363
12.5	10	1	PLAQ0364
15	10	1	PLAQ0365
17.5	10	1	PLAQ0366
20	10	1	PLAQ0367
22.5	10	1	PLAQ0368
25	10	1	PLAQ0369

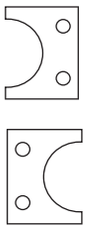

PORTE-OUTILS FERS CRANTES

PLANING HEAD - PRÄZISIONS-HOBELMESSERKOPF
PORTACUCHILLAS PARA CEPILLAR - СБОРНЫЕ ФРЕЗЕРНЫЕ ГОЛОВЫ НА БЛАНКЕТНЫХ НОЖАХ

PORTE-OUTILS RABOTAGE ET MOULURAGE

Planing and profil cutter heads with serrated back - Hobel und Profilmesserkopf
Cabezal para cepillar y moldurar - Плоское и профильное фрезерование при помощи бланкетных ножей

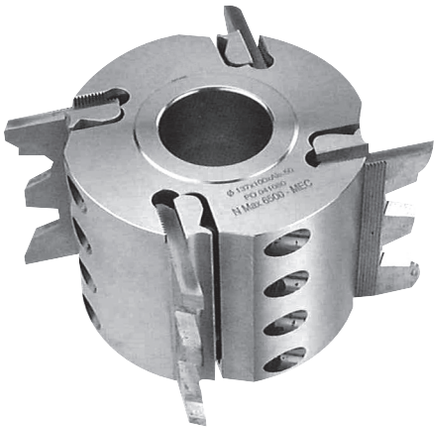

D mm	H mm	d mm	Z	Code
120	100	50	2	FRAI0635
122	40	40	4	FRAI0076
122	60	40	4	FRAI0077
122	80	40	4	FRAI0078
122	100	40	4	FRAI0079
122	150	40	4	FRAI0080
122	180	40	4	FRAI0081
122	230	40	4	FRAI0082
137	40	50	4	FRAI0402
137	60	50	4	FRAI0403
137	80	50	4	FRAI0404
137	100	50	4	FRAI0405
137	150	50	4	FRAI0406
137	180	50	4	FRAI0407
137	230	50	4	FRAI0408

L mm	H mm	Avt
40	8	8
50	8	12
60	8	20
70	8	30

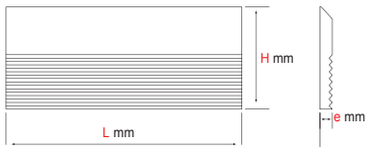

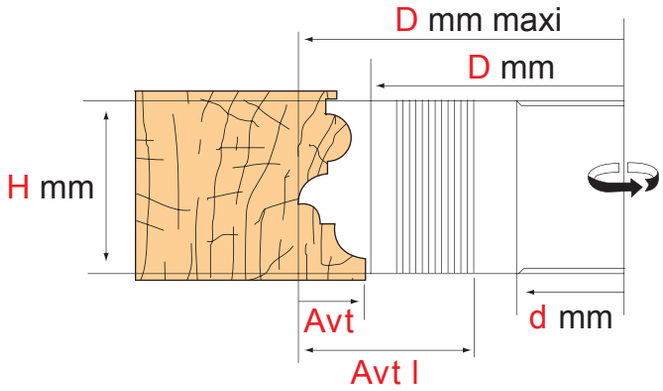

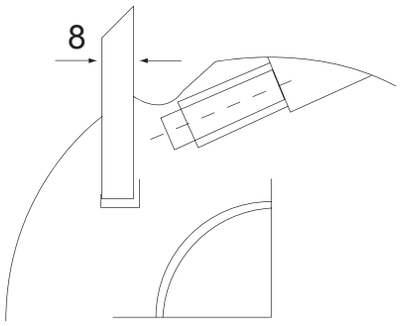

PORTE-OUTILS FERS CRANTES

PLANING HEAD - PRÄZISIONS-HOBELMESSERKOPF

PORTACUCHILLAS PARA CEPILLAR - СБОРНЫЕ ФРЕЗЕРНЫЕ ГОЛОВЫ НА БЛАНКЕТНЫХ НОЖАХ

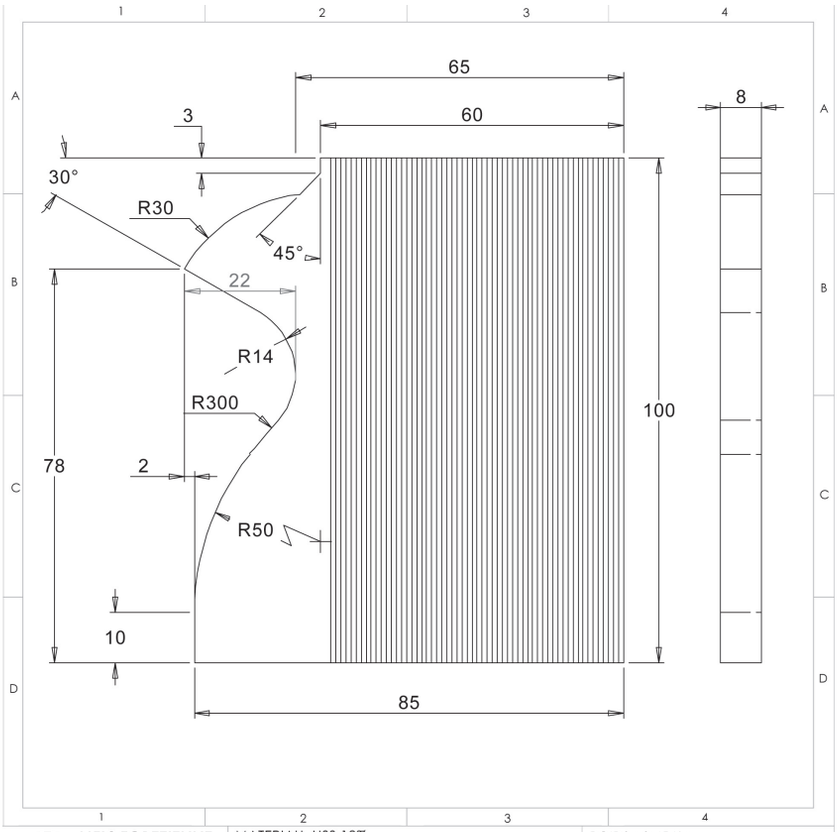

MFLS FOREZIENNE 42110 EPERCIEUX ST PAUL TEL 04-77-27-47-00 FAX 04-77-27-04-75	MATERIAU: HSS 18%	POIDS : 0.45 Kg
	TRAIT. THERM:	TOLER. GENER : ISO 2768-mK
	TRAIT. SURF:	DESSINATEUR: L ZURRO
DESIGNATION : FERS CRANTES 42B079FERS01		DESSINE LE: 16/03/2009
		REVISE LE :
		ECHELLE: 1:1 sur A4
MACHINE:	CODE GPAO:	N° PLAN: 42B079FERS01

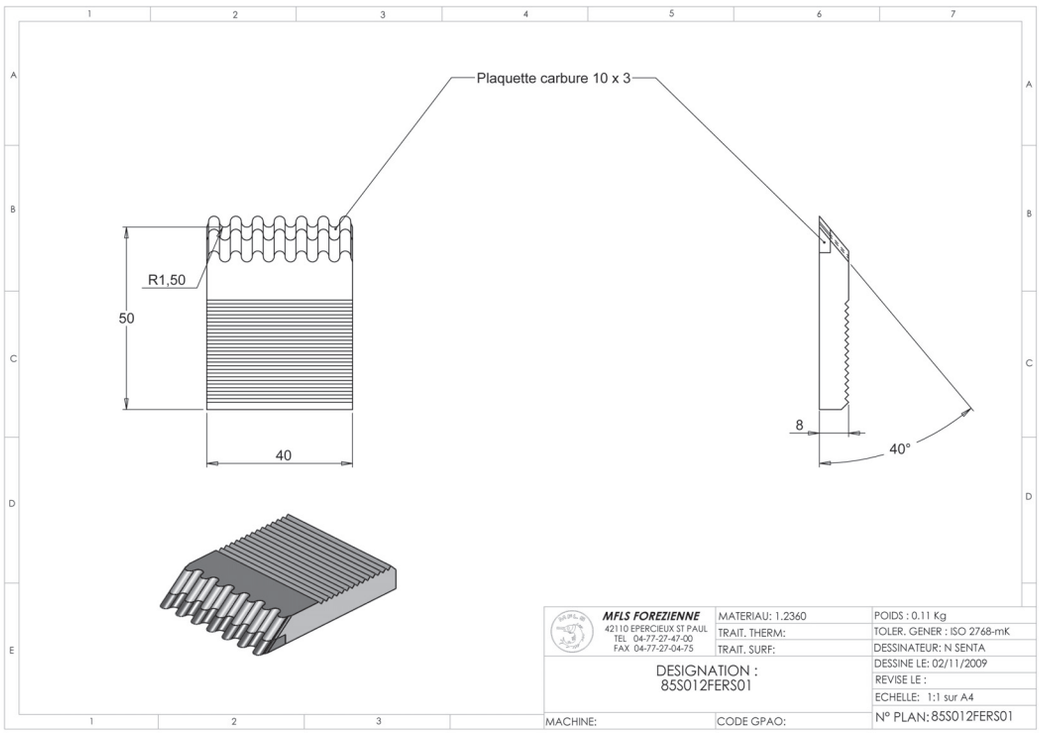

MFLS FOREZIENNE 42110 EPERCIEUX ST PAUL TEL 04-77-27-47-00 FAX 04-77-27-04-75	MATERIAU: 1.2360	POIDS : 0.11 Kg
	TRAIT. THERM:	TOLER. GENER : ISO 2768-mK
	TRAIT. SURF:	DESSINATEUR: N SENTA
DESIGNATION : 85S012FERS01		DESSINE LE: 02/11/2009
		REVISE LE :
		ECHELLE: 1:1 sur A4
MACHINE:	CODE GPAO:	N° PLAN: 85S012FERS01

Profilage fers crantés HSS + HM sur demande.

Профильные бланкетные ножи из стали HSS + HM по запросу.

PORTE-OUTILS DE RABOTAGE

PLANING HEAD - PRÄZISIONS-HOBELMESSERKOPF
PORTACUCHILLAS PARA CEPILLAR - СТРОГАЛЬНЫЕ СБОРНЫЕ ФРЕЗЫ

PORTE-OUTILS DE RABOTAGE

Planing cutter head - Profilmesserkopf - Portacuchillas para cepillar - Строгальные сборные фрезы

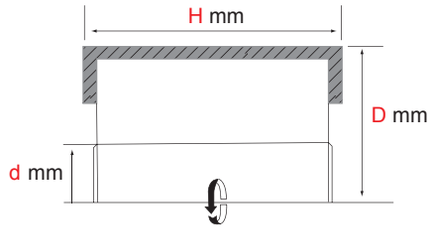

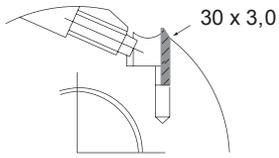

D mm	H mm	d mm	Z	Code
125	100	40	4	FRAI0071
125	130	40	4	FRAI0072
125	150	40	4	FRAI0073
125	180	40	4	FRAI0074
125	230	40	4	FRAI0075

PORTE-OUTILS DE RABOTEUSE ALLIAGE ALUMINIUM A PLAQUETTES

Planing cutter head - Profilmesserkopf - Portacuchillas para cepillar - Сборные фрезы для строгального станка из сплава алюминия, оснащенные пластинами

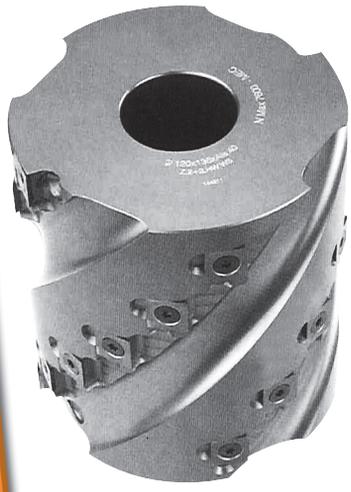

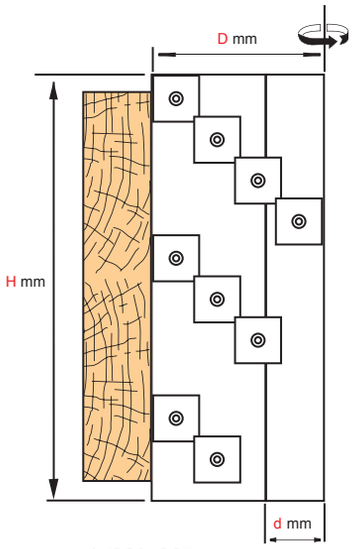

14X14X2

D mm	H mm	d mm	Z	Code
120	118	40	27	FRAI0410
120	184	40	42	FRAI0411
120	220	40	51	FRAI0412
120	230	40	51	FRAI0413
125	118	40	27	FRAI0414
125	140	40	33	FRAI0415
125	184	40	42	FRAI0416
125	220	40	51	FRAI0417
125	230	40	51	FRAI0418
125	250	40	57	FRAI0419
140	118	40	27	FRAI0420
140	184	40	42	FRAI0421
140	220	40	51	FRAI0422
140	230	40	51	FRAI0423
140	250	40	57	FRAI0424

PLAQUETTE - *Carbide Tips- HM-Plaketten*
Plaqueta - Пластина из твердого сплава

L mm	H mm	E mm	UC	UT	Code
14	14	2	10	1	PLAQ0068S

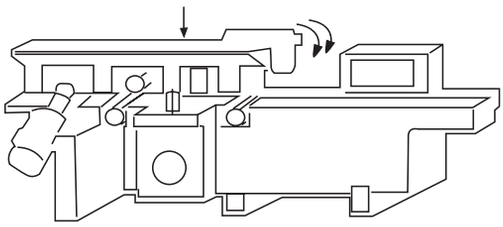

PORTE-OUTILS DE RABOTEUSE ALLIAGE ALUMINIUM A PLAQUETTES

Planing cutter head - Profilmesserkopf - Portacuchillas para cepillar - Алюминиевые станочные строгальные головы с пластинами

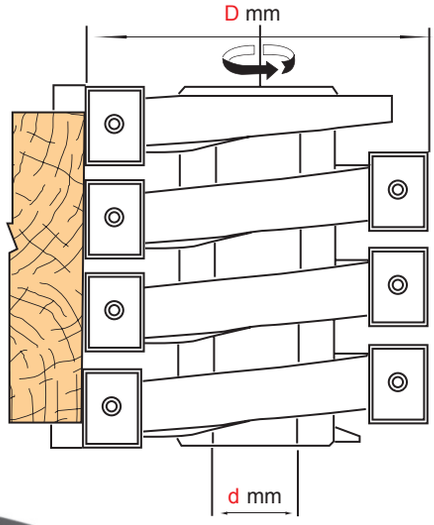

20X12X1.5

D mm	H mm	d mm	Z	Code
120	118	40	21	FRAI0425
120	184	40	33	FRAI0426
120	220	40	36	FRAI0427
120	230	40	39	FRAI0428
125	118	40	21	FRAI0429
125	140	40	24	FRAI0430
125	184	40	33	FRAI0431
125	220	40	36	FRAI0432
125	230	40	39	FRAI0433
125	250	40	42	FRAI0434
140	118	40	21	FRAI0435
140	184	40	33	FRAI0436
140	220	40	36	FRAI0437
140	230	40	39	FRAI0438
140	250	40	42	FRAI0439

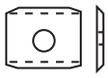

PLAQUETTE - *Carbide Tips- HM-Plaketten*
Plaqueta - Пластина из твердого сплава

L mm	H mm	E mm	UC	UT	Code
20	12	1.5	10	1	PLAQ0419

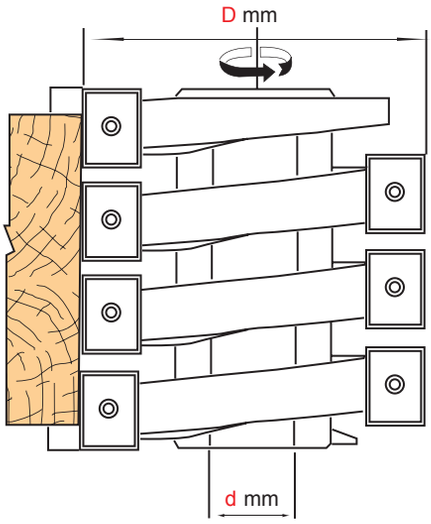

30X12X1.5

D mm	H mm	d mm	Z	Code
120	118	40	15	FRAI0440
120	184	40	24	FRAI0441
120	220	40	30	FRAI0442
120	230	40	30	FRAI0443
125	118	40	15	FRAI0444
125	140	40	18	FRAI0445
125	184	40	24	FRAI0446
125	220	40	30	FRAI0447
125	230	40	30	FRAI0448
125	250	40	30	FRAI0449
140	118	40	15	FRAI0450
140	184	40	24	FRAI0451
140	220	40	30	FRAI0452
140	230	40	30	FRAI0453
140	250	40	30	FRAI0454

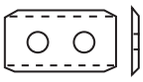

PLAQUETTE - *Carbide Tips- HM-Plaketten*
Plaqueta - Пластина из твердого сплава

L mm	H mm	E mm	UC	UT	Code
30	12	1.5	10	1	PLAQ0420

PORTE-OUTILS EBENISTERIE PROFILS / CONTRE-PROFILS

Cabinet making / Profil ans counter profil - Profilfräser und Gegenprofilsatz - Juego de moldura y contramoldura
Сборные фрезы для работ по мебели, лицевые профили / обратные профили

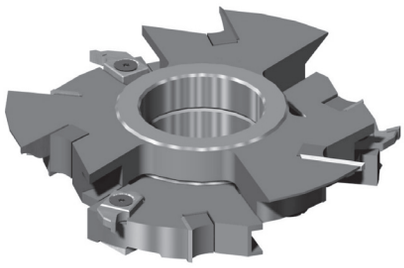

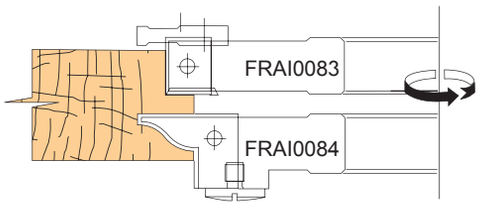

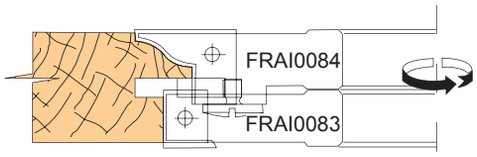

D mm	H mm	d mm	Z	Avt	Code
145	15	50	3		FRAI0083
160	20	50	3+3	15	FRAI0084

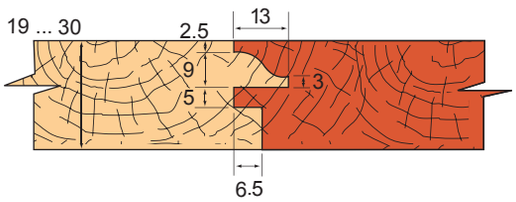

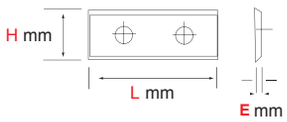

PLAQUETTE - *Carbide Tips- HM-Plaketten*
Plaqueta - Пластина из твердого сплава

L mm	H mm	E mm	Uc	Ut	Code
20	27	1,5	3	1	PLAQ0179
15	12	1,5	10	1	PLAQ005
14	14	2,0	10	1	PLAQ006
13	25	5	3	1	PLAQ0180

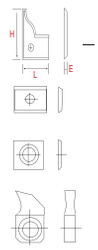

PORTE-OUTILS EBENISTERIE PROFILS / CONTRE-PROFILS

Cabinet making / Profil ans counter profil - Profilfräser und Gegenprofilsatz - Juego de moldura y contramoldura
Сборные фрезы для работ по мебели, лицевые профили / обратные профили

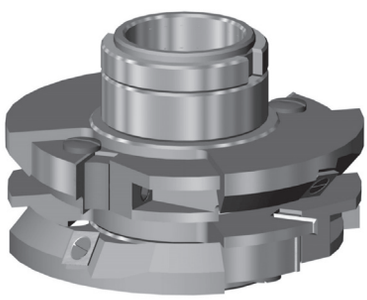

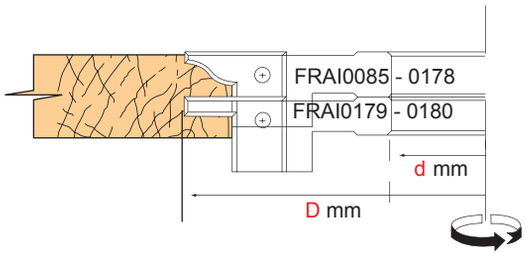

D mm	H mm	d mm	Z	Avt	Code
160	20	50	3	10	FRAI0085
160	20	50	3	13	FRAI0178
160	20	50	3	10	FRAI0179
160	20	50	3	13	FRAI0180

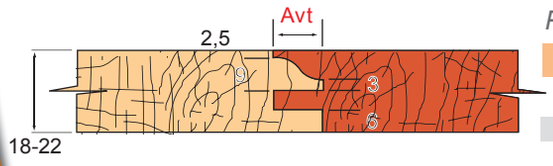

PLAQUETTE - *Carbide Tips- HM-Plaketten*
Plaqueta - Пластина из твердого сплава

L mm	H mm	E mm	Avt	UC	UT	Code
20	27	1,5	10	3	1	PLAQ0181
20	27	1,5	13	3	1	PLAQ0182
20	27	1,5	10	3	1	PLAQ0183
20	27	1,5	13	3	1	PLAQ0184

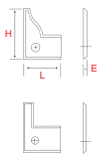

PORTE-OUTILS MOULURE PORTE PROFILS

Profil cutter head - Profilfräser - Juego de cabezales para puertas - Сборные фрезы для лепных багетов, дверных профилей

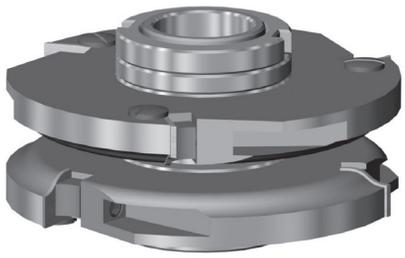

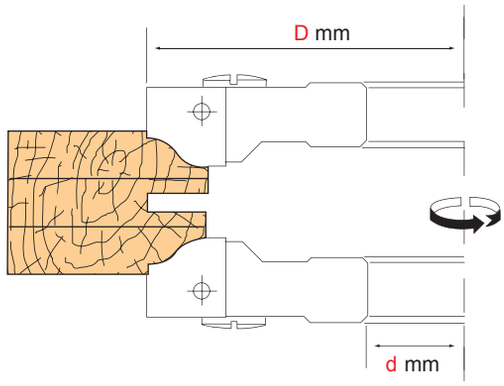

D mm	H mm	d mm	Z	Avt	A	A	B	B	C	C
160	20	50	3	10	FRAI0087	FRAI0088	FRAI0093	FRAI0094		
160	20	50	3	13	FRAI0089	FRAI0090	FRAI0095	FRAI0096		
160	20	50	3	15	FRAI0091	FRAI0092	FRAI0097	FRAI0098	FRAI0099	FRAI0100
160	20	50	3	20					FRAI0101	FRAI0102

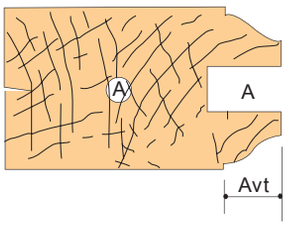

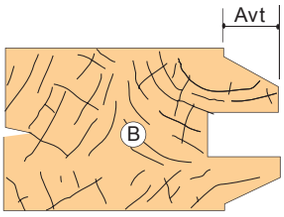

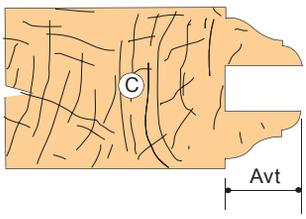

PO FRAI0087 = PO FRAI0093
PO FRAI0089 = PO FRAI0095
PO FRAI0091 = PO FRAI0097
PO FRAI0088 = PO FRAI0094
PO FRAI0090 = PO FRAI0096
PO FRAI0092 = PO FRAI0098 - PO FRAI0100

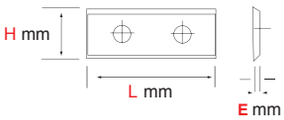

PLAQUETTE - *Carbide Tips- HM-Plaketten*
Plaqueta - Пластина из твердого сплава

L mm	H mm	E mm	Avt	UC	UT	A	A	B	B	C	C
20	20	1,5	10	3	1	PLAQ0185	PLAQ0186	PLAQ0191	PLAQ0192		
20	20	1,5	13	3	1	PLAQ0187	PLAQ0188	PLAQ0193	PLAQ0194		
20	20	1,5	15	3	1	PLAQ0189	PLAQ0190	PLAQ0195	PLAQ0196		
20	27	1,5	20	3	1					PLAQ0197	PLAQ0198
20	30	2,0	20	3	1					PLAQ0199	PLAQ0200

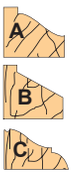

Outils travaillant dessus
Tool working above
Oben arbeitende Werkzeuge
Herramienta trabajando por arriba
Инструменты, работающие с верхней стороны

Outils travaillant dessous
Tool working underneath
Unten arbeitende Werkzeuge
Herramienta trabajando por debajo
Инструменты, работающие с нижней стороны

PORTE-OUTILS MOULURE PORTE CONTRE-PROFILS

Set of cutter head for doors - Profil-Fräserkopf für Profil-Türen - Juego de cabezales para puertas- Сборные фрезы для лепных багетов, дверных профилей

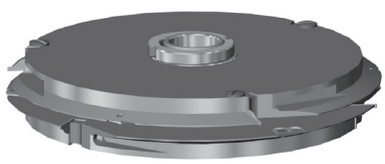

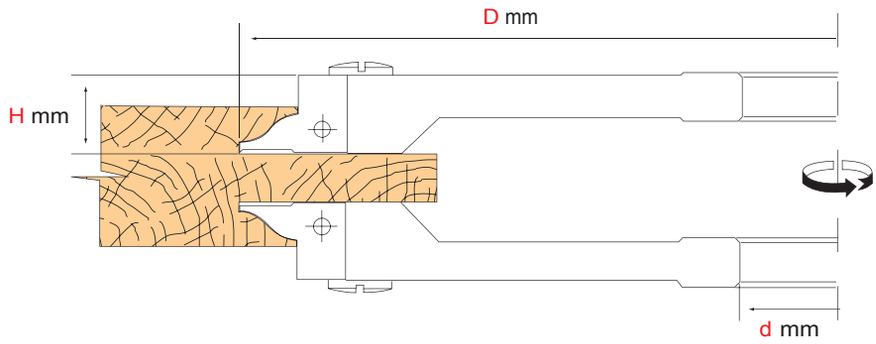

D mm	H mm	d mm	Z	Avt	A	A	B	B	C	C
302	20	50	3+3	10	FRAI0181	FRAI0182	FRAI0187	FRAI0188		
302	20	50	3+3	13	FRAI0183	FRAI0184	FRAI0189	FRAI0190		
302	20	50	3+3	15	FRAI0185	FRAI0186	FRAI0191	FRAI0192	FRAI0193	FRAI0194
302	20	50	3+3	20					FRAI0195	FRAI0196

PO FRAI0181 = PO FRAI0187
PO FRAI0183 = PO FRAI0190
PO FRAI0185 = PO FRAI0191 = PO FRAI0193
PO FRAI0182 = PO FRAI0188
PO FRAI0184 = PO FRAI0190
PO FRAI0186 = PO FRAI0192 = PO FRAI0194

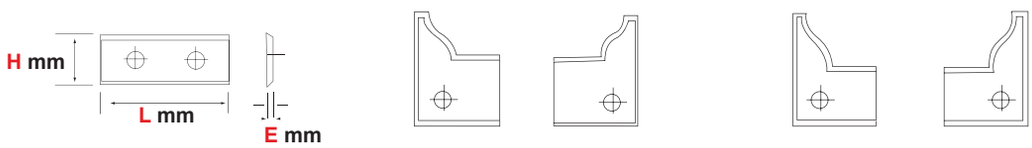

PLAQUETTE - *Carbide Tips- HM-Plaketten*
Plaqueta - Пластина из твердого сплава

L mm	H mm	E mm	Avt	UC	UT	A	A	B	B	C	C
20	27	1,5	10	3	1	PLAQ0203	PLAQ0204	PLAQ0209	PLAQ0210		
20	27	1,5	13	3	1	PLAQ0205	PLAQ0206	PLAQ0211	PLAQ0212		
20	27	1,5	15	3	1	PLAQ0207	PLAQ0208	PLAQ0213	PLAQ0214	PLAQ0215	PLAQ0216
20	34	2,0	20	3	1					PLAQ0217	PLAQ0218

A B C **Outils travaillant dessus**
Tool working above
Oben arbeitende Werkzeuge
Herramienta trabajando por arriba
Инструменты, работающие с верхней стороны

A B C **Outils travaillant dessous**
Tool working underneath
Unten arbeitende Werkzeuge
Herramienta trabajando por debajo
Инструменты, работающие с нижней стороны

PORTE-OUTILS EBENISTERIE PROFILS / CONTRE-PROFILS

Cabinet making / Profil ans counter profil - Profilfräser und Gegenprofilsatz

Juego de moldura y contramoldura - Сборные фрезы для работ по мебели лицевые профили/ обратные профили

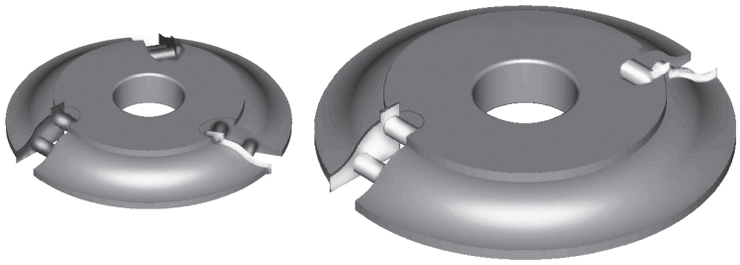

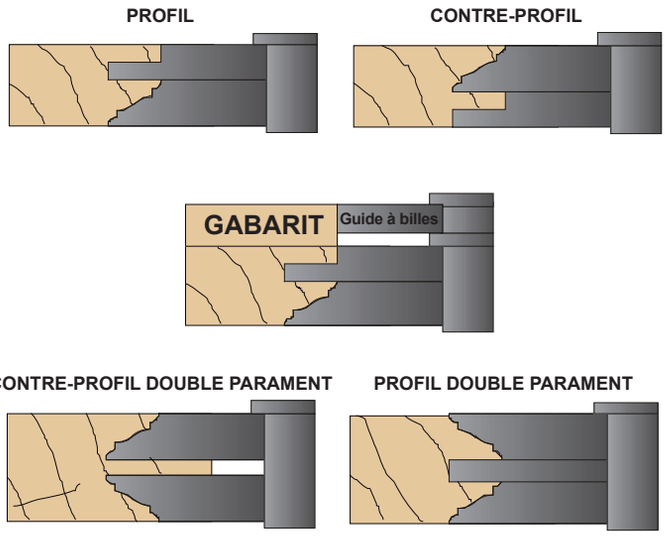

D mm	d mm	Z	Avt	Code
140	50	3	15	FRAI0625
140	50	3	15	FRAI0626
140	50	3	20	FRAI0627
140	50	3	20	FRAI0628
140	50	3	15	FRAI0629
140	50	3	15	FRAI0630
140	50	3	20	FRAI0631
140	50	3	20	FRAI0632
140	50	3	15	FRAI0633
140	50	3	20	FRAI0634

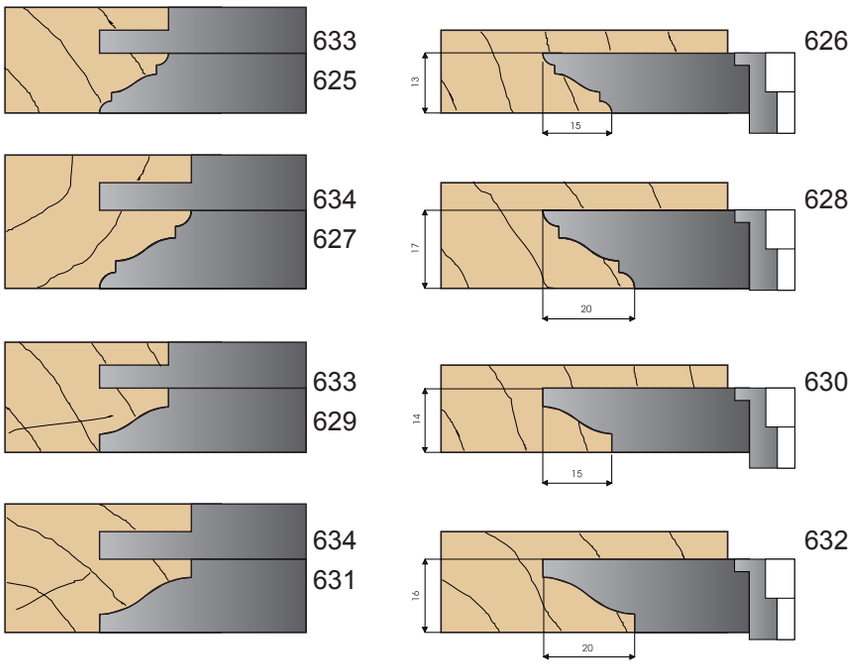

PORTE-OUTILS PLATE BANDE

PLANEL RAISING CUTTER HEAD - WENDEPLATTEN-ABPLATTFRÂSER
CABEZAL DE PLAFONES - ФИГУРНЫЕ ФРЕЗЫ ДЛЯ ПОГОНАЖА

PORTE-OUTILS PLATE BANDE A PLAQUETTES JETABLES

Panel raising cutter head - Abplattfräser - Cabezal de plafones - Фигурные фрезы для погонажа со съемными пластинами

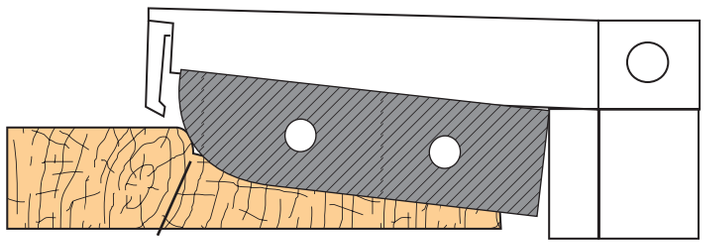

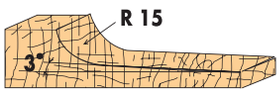

FRAI0255

FRAI0258

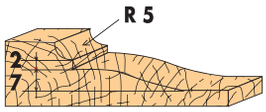

FRAI0259

FRAI0260

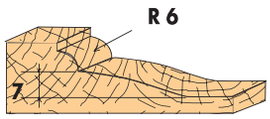

FRAI0261

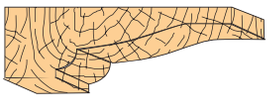

FRAI0262

D mm	H mm	d mm	Z		
180	30	50	3	FRAI0255	FRAI0258
180	30	50	3	FRAI0259	FRAI0260
180	30	50	3	FRAI0261	FRAI0262

PLAQUETTE - *Carbide Tips- HM-Plaketten*
Plaqueta - Пластина из твердого сплава

L mm	H mm	E mm	UC	UT	Code	Code
50	12	1,5	3	1	PLAQ0262	PLAQ0263
50	12	1,5	3	1	PLAQ0260	PLAQ0261
50	12	1,5	3	1	PLAQ0258	PLAQ0259

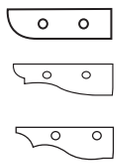

PORTE-OUTILS PLATE BANDE DOUCINE

Panel raising cutter head - Abplattfräser - Cabezal de plafones - Фигурные фрезы для погонажа штапика

D mm	H mm	d mm	Z		
180	30	50	2+2	FRAI0489	FRAI0490

Le porte-outils plate bande doucine livré avec 4 profils.
The Panel raising cutter head *pound with 4 profiles.*
Der Abplattfräser Pfund mit 4 profils
El Cabezal de plafones *Libra Con 4 Profile.*
Фигурные фрезы для погонажа поставляются с 4 профилями.

PLAQ0484 PLAQ0485 PLAQ0483 PLAQ0480

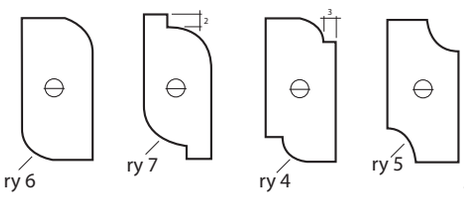

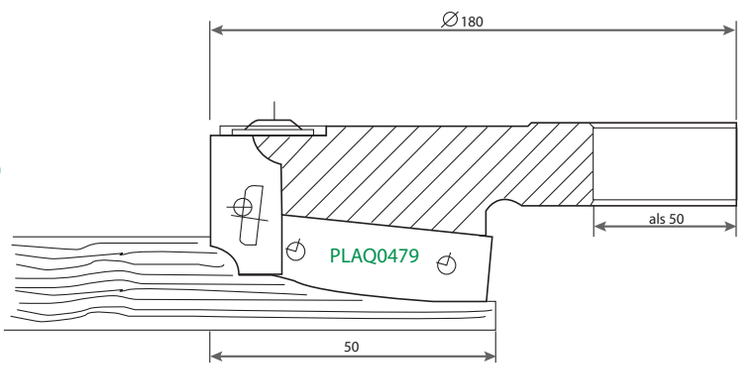

"Porte outils équipé de 2 plaquettes carbure 40x12x1,5 profilées et 2 plaquettes carbure réversible 23,5x12x1,5 profilées"

PORTE-OUTILS PLATE BANDE

PLANEL RAISING CUTTER HEAD - WENDEPLATTEN-ABPLATTFRÂSER
CABEZAL DE PLAFONES - ФИГУРНЫЕ ФРЕЗЫ ДЛЯ ПОГОНАЖА

PORTE-OUTILS PLATE BANDE MULTI-PROFILS

Panel raising combi-cutter head - Kombinierter Abplattfräser - Cabezal de plafones combinado
Фигурные фрезы для декоративных реек многопрофильные

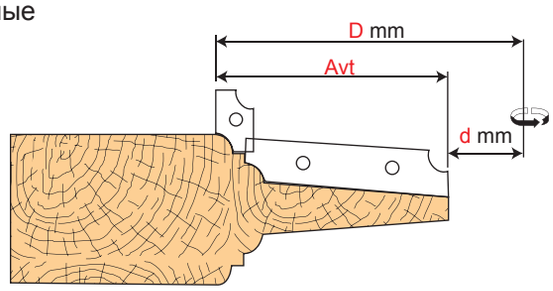

D mm	H mm	d mm	Z		
200	30	50	2+2	FRAI0304	FRAI0455

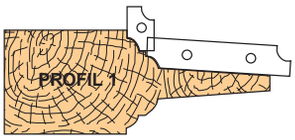

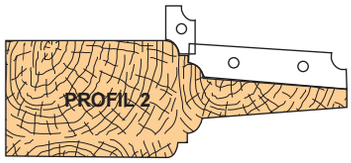

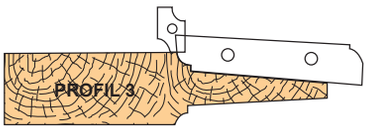

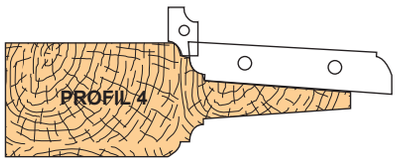

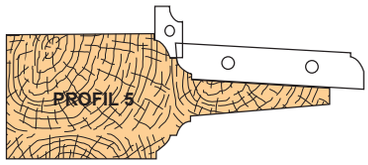

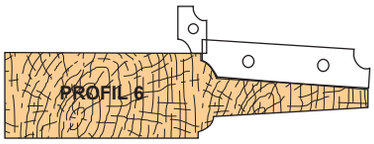

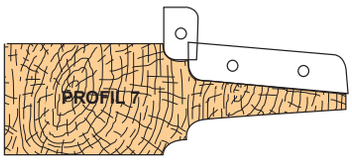

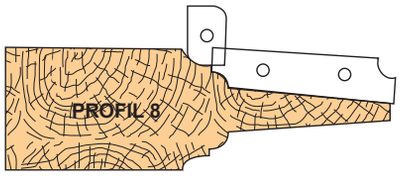

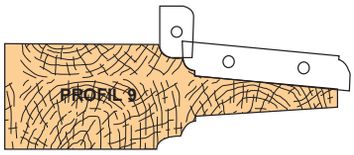

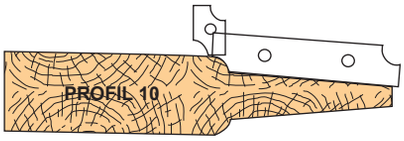

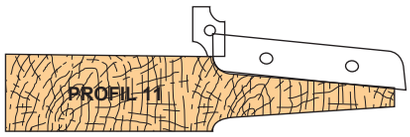

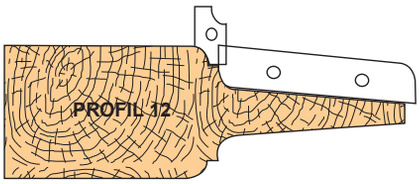

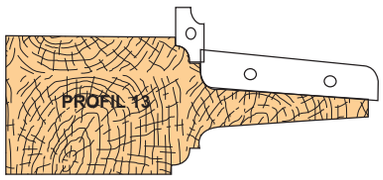

PLAQUETTE - *Carbide Tips- HM-Plaketten*
Plaqueta - Пластина из твердого сплава

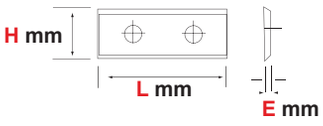

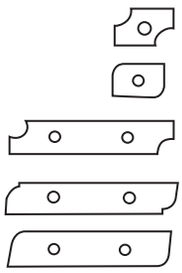

L mm	H mm	E mm	UC	UT	Code	Code
20	12	1.5	4	1	PLAQ0409	PLAQ0414
20	12	1.5	4	1	PLAQ0410	PLAQ0415
60	12	1.5	4	1	PLAQ0411	PLAQ0416
60	12	1.5	4	1	PLAQ0412	PLAQ0417
60	12	1.5	4	1	PLAQ0413	PLAQ0418

FRAISES ET PORTE-OUTILS : DIVERS

PROFILE-CUTTER AND CUTTERS HEAD : VARIOUS - PROFILFRÄSER UND FRÄSKOPF : DIVERSE
FRESAS Y CABEZALES : VARIOS FRESAS Y CABEZALES - ПРОФИЛЬНЫЕ СБОРНЫЕ ФРЕЗЫ РАЗНЫЕ

PORTE-OUTILS MOULURES

Tool for molding - Tool für molding - Herramienta de moldeo - Фигурные фрезы для багетов

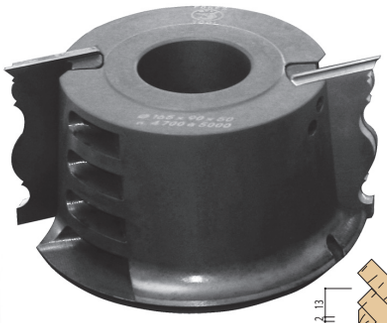

D mm	H mm	Al	Av	Code
165	80	50	22	FRAI0547

17 profils
denture standard +
profils spéciaux sur demande

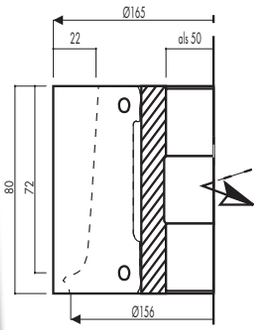

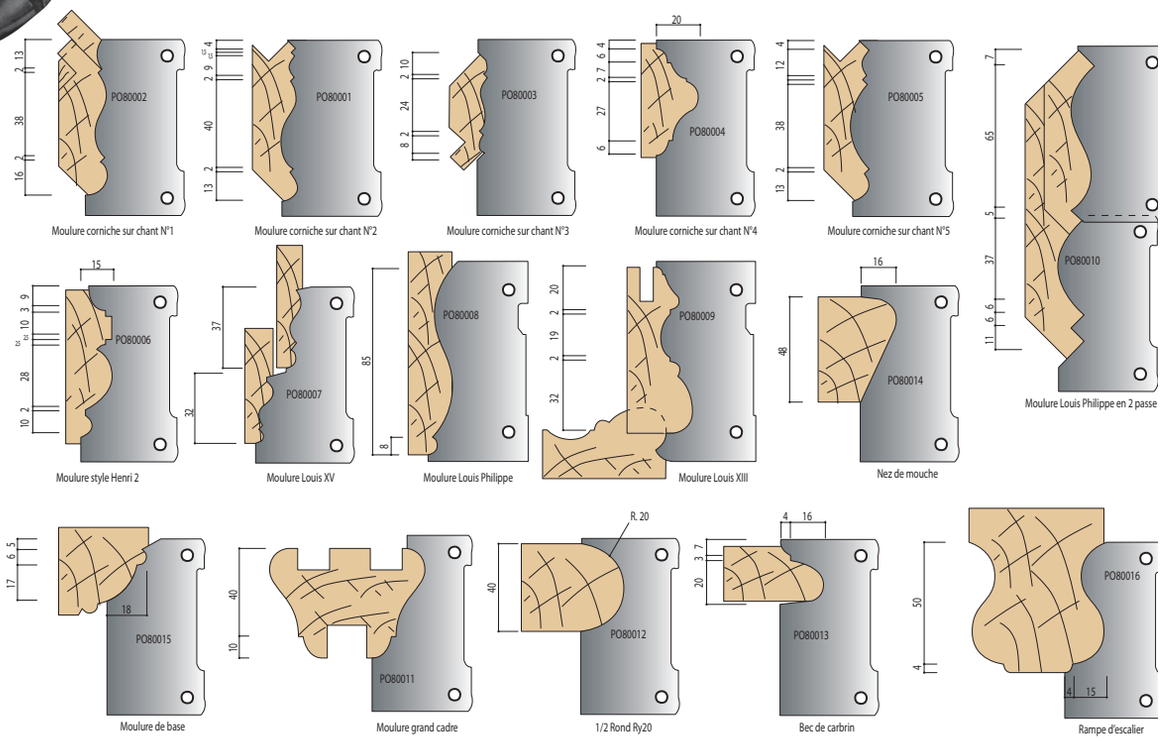

PORTE-OUTILS MOULURE D'ENCADREMENT (DESSUS)

Tool for molding door frame on the top - Tool für molding Tür Frame Auf der Top
Herramienta Moulure marco puerta arriba - Фигурные фрезы для багетов дверных коробок (верх)

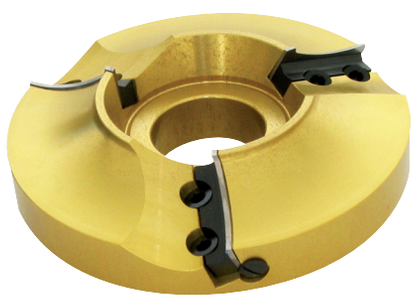

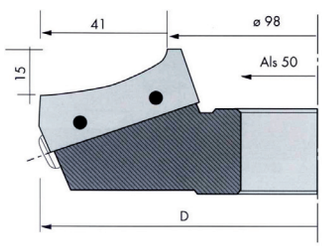

Dmm	dmm	Avt	Z	Code
180	50	41	3	FRAI0494

PLAQUETTE - *Carbide Tips- HM-Plaketten*
Plaqueta - Пластина из твердого сплава

LOT DE 3 Plaquettes 50 X 16 X 2

CODE - PLAQ0494

PORTE-OUTILS CONTRE-PROFIL (DESSOUS)

Tool against profil Below - Tool gegen Profil Unterhalb - Herramienta contra Profil Abajo
Фигурные фрезы для багетов дверных коробок (низ)

Dmm	dmm	Avt	Z	Code
320	50	41	4+2	FRAI0495

PLAQUETTE - *Carbide Tips- HM-Plaketten*
Plaqueta - Пластина из твердого сплава

LOT DE 4 Plaquettes 20 X 30 X 2

CODE - PLAQ0458

FRAISES ET PORTE-OUTILS : DIVERS

PROFILE-CUTTER AND CUTTERS HEAD : VARIOUS - PROFILFRÄSER UND FRÄSKOPF : DIVERSE
FRESAS Y CABEZALES : VARIOS FRESAS Y CABEZALES - ПРОФИЛЬНЫЕ СБОРНЫЕ ФРЕЗЫ РАЗНЫЕ

FRAISES MAIN COURANTE

Hand rail cutter - Handlauf-Profilfräser - Fresas barandas - Фрезы для перил

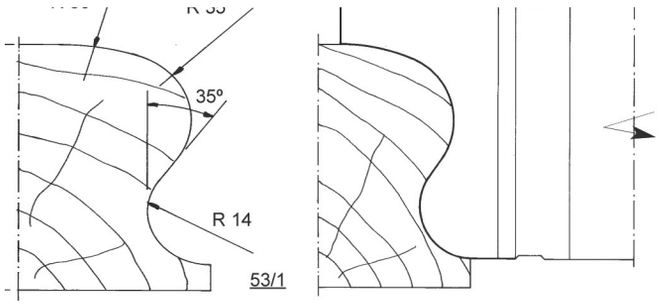

D mm	H mm	d mm	Z	QUALITE	Code
140	50	50	2	HM	FRAI0197

PORTE-OUTILS MONO FONCTION : 45° BOUT D'ARBRE

Mono tool fontion 45° - Mono-Tool fontion 45° - Mono herramienta fontion 45° - Фасочные сборные фрезы с одной функцией: 45° на конце вала

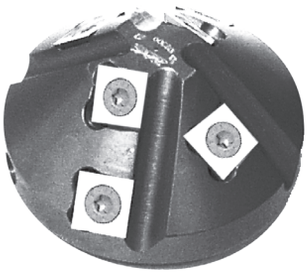

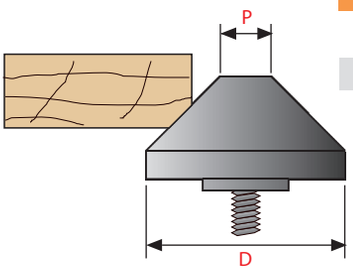

D mm	d mm	Z	P	Code
76	50	2	20	FRAI0636
146	50	2	80	FRAI0637

PORTE-OUTILS NEZ DE MARCHE

Step cutter - Stufen-Fräser - Juego de moldura y contramoldura
Сборные фрезы для изготовления профиля ступени

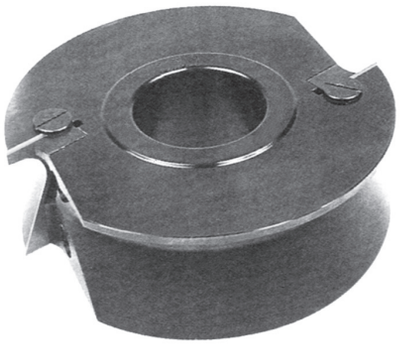

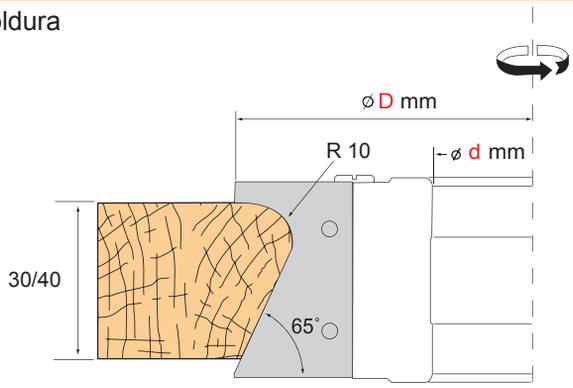

D mm	H mm	d mm	Z	Code
150	50	50	2	FRAI0198

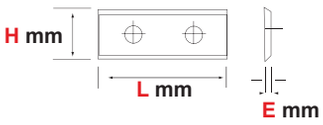

PLAQUETTE - *Carbide Tips- HM-Plaketten*
Plaqueta - Пластина из твердого сплава

L mm	H mm	E mm	UC	UT	Code
50	30	2	2	1	PLAQ0219

FENETRE BOIS DE 46 A 58

WOOD WINDOWS OF 46 TO 58 - FENSTERHOLZ VON 46 BIS 58
VENTANA DE MADERA DE 46 A 58 - ДЕРЕВЯННАЯ ОКОННАЯ РАМА ОТ 46 ДО 58

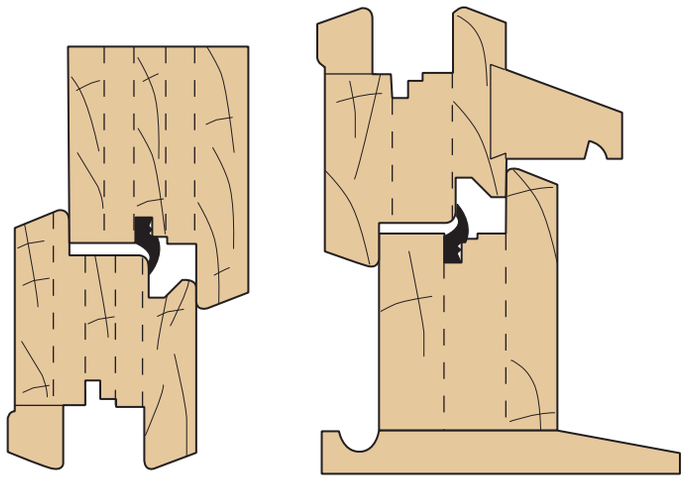

- Grande facilité de réglage
- Pointage par bague : FRAI0615
- Simple ou double enfouchement
- Simple ou double joint
- Profil chanfrein ou doucine
- Profilage identique pour dormant et ouvant intérieure

PROFIL CHANFREIN

- Profilage dormant + intérieur ouvrant avec recuperation de pare close

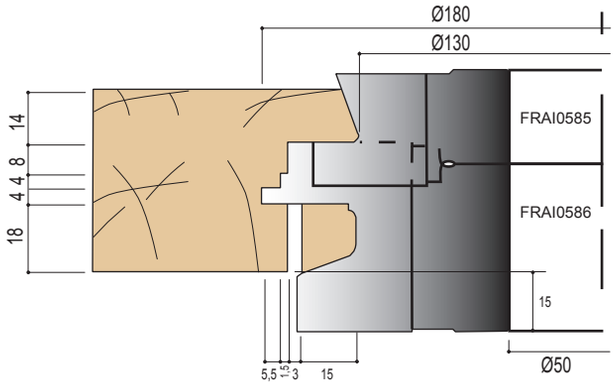

- Profilage extérieure ouvrant

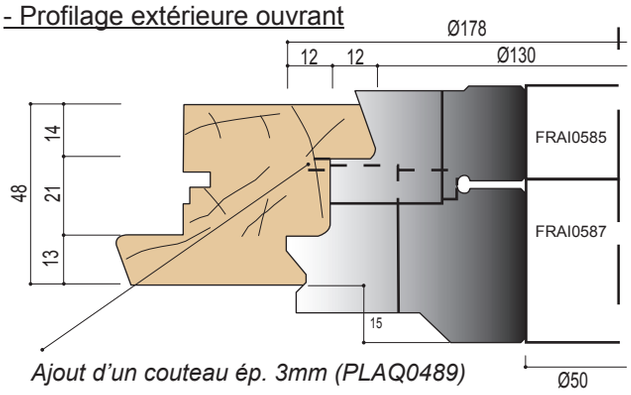

Ajout d'un couteau ép. 3mm (PLAQ0489) sur porte-outil (FRAI0585) pour double joint.

PROFIL DOUCINE

- Profilage dormant + intérieur ouvrant avec recuperation de pare close

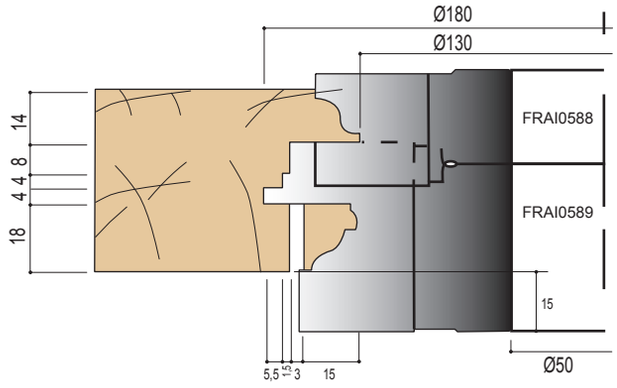

- Profilage extérieure ouvrant

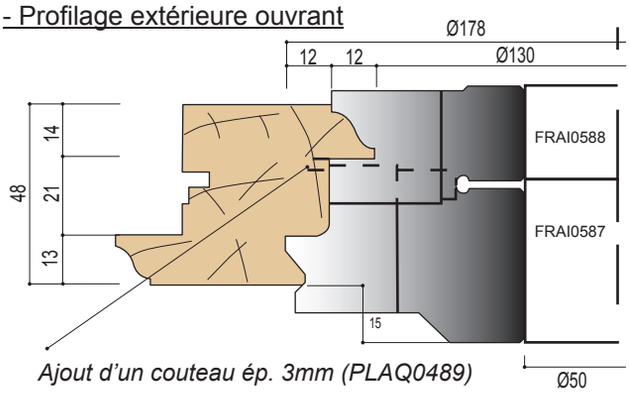

Ajout d'un couteau ép. 3mm (PLAQ0489) sur porte-outil (FRAI0588) pour double joint.

FENETRE BOIS DE 46 A 58

WOOD WINDOWS OF 46 TO 58 - FENSTERHOLZ VON 46 BIS 58
VENTANA DE MADERA DE 46 A 58 - ДЕРЕВЯННАЯ ОКОННАЯ РАМА ОТ 46 ДО 58

FRAI0585 et FRAI0587

DESIGNATION	CODE
PO chanfrein pour fenêtre Ø154x30 AL50	FRAI0585
Jeu de 2 plaquettes 30x30x2 pour FRAI0585	PLAQ0486
PO feuillure à verre + récup pare close chanfrein Ø180x50 AL50	FRAI0586
Jeu de 2 plaquettes 50x40x2 pour FRAI0586	PLAQ0487
PO gorge de décompression Ø178x40 AL50	FRAI0587
Jeu de 2 plaquettes 40x30x2 pour FRAI0587	PLAQ0488
PO DOUCINE Ø154x30 AL50	FRAI0588
Jeu de 2 plaquettes 30x30x2 pour FRAI0588	PLAQ0490
PO feuillure à verre + recup. pare close doucine Ø180x50 AL50	FRAI0589
Jeu de 2 plaquettes 50x40x2 pour FRAI0589	PLAQ0491
Jeu de 2 couteaux ép. 3 pour double joint pour FRAI0585 et FRAI0588	PLAQ0491

FENETRE BOIS DE 46 A 58

WOOD WINDOWS OF 46 TO 58 - FENSTERHOLZ VON 46 BIS 58
VENTANA DE MADERA DE 46 A 58 - ДЕРЕВЯННАЯ ОКОННАЯ РАМА ОТ 46 ДО 58

SIMPLE ENFOURCHEMENT - CONTRE PROFILAGE

Simple enfourchement Against Profiling- Einfache enfourchement Vor Profiling
Simple enfourchement Contra Perfiles - Простое соединение шипом – Обратное профилирование

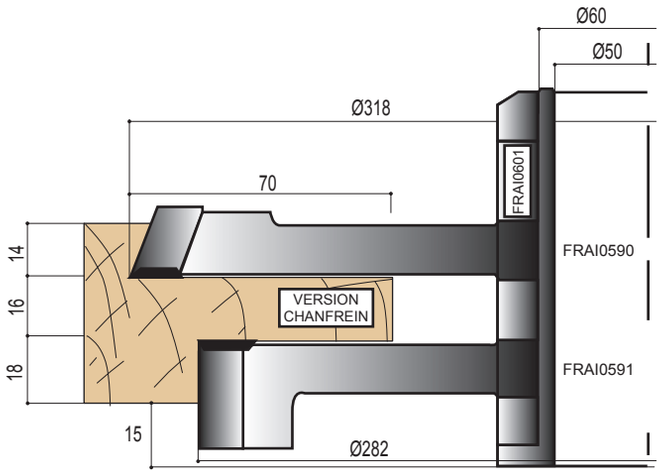

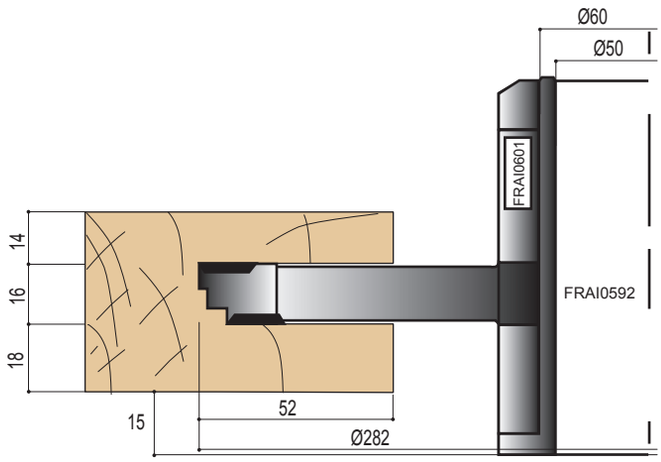

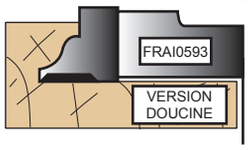

DESIGNATION	CODE
PO contre profil chanfrein Ø318 AL60 Z=4 V=2	FRAI0590
Jeu de 4 plaquettes 18,7x12x1,5 pour FRAI0590	PLAQ0492
Plaquettes 14x14x2	PLAQ0068
PO tenon dessous Ø282x30 AL60 Z=4 V=2	FRAI0591
Plaquettes 14x14x2	PLAQ0068
Plaquettes 30x12x1,5	PLAQ0054
PO enfourchement Ø282x16 AL60 Z=4 V=2+2	FRAI0592
Jeu de 4 plaquettes 16x20x1,5 pour FRAI0592	PLAQ0493
Plaquettes 14x14x2	PLAQ0068
PO contre Profil doucine Ø318 AL60 Z=4 V=2	FRAI0593
Jeu de 4 plaquettes 20x20x1,5 pour FRAI0593	PLAQ0494
Plaquettes 14x14x2	PLAQ0068
Manchons 60 AL50 avec bagues + écrou	FRAI0601

FRAI0590 - FRAI0591 - FRAI0594

FENETRE BOIS DE 46 A 58

WOOD WINDOWS OF 46 TO 58 - FENSTERHOLZ VON 46 BIS 58
VENTANA DE MADERA DE 46 A 58 - ДЕРЕВЯННАЯ ОКОННАЯ РАМА ОТ 46 ДО 58

DOUBLE ENFOURCHEMENT - CONTRE PROFILAGE

Double enfourchement Against Profiling - Doppel enfourchement Vor Profiling
Doble enfourchement Contra Perfiles - Двойное шиповое соединение – Обратное профилирование

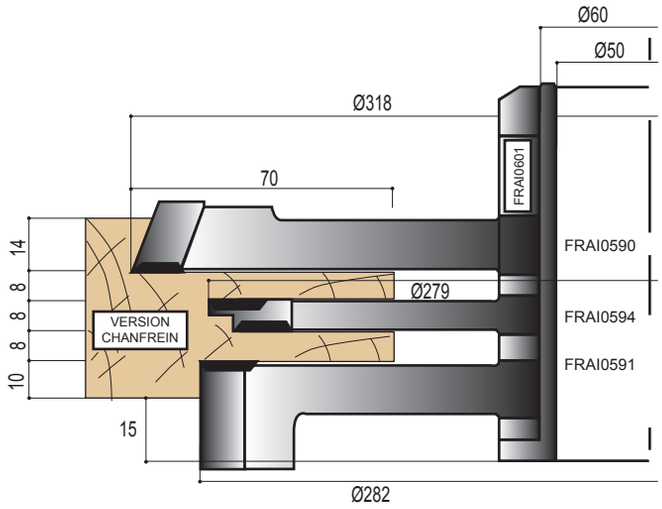

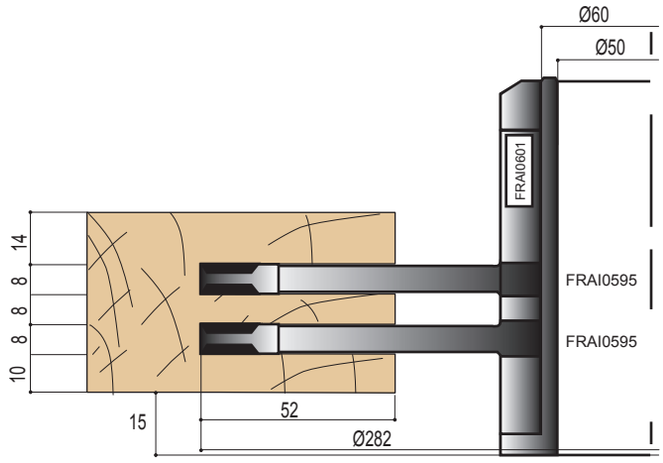

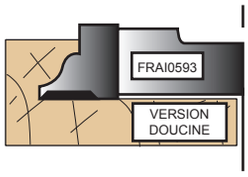

DESIGNATION	CODE
PO contre profil chanfrein Ø318 AL60 Z=4 V=2	FRAI0590
Jeu de 4 plaquettes 18,7x12x1,5 pour FRAI0590	PLAQ0492
Plaquettes 14x14x2	PLAQ0068
PO enfourchement Ø279 AL60 Z=4 V=2+2	FRAI0594
Jeu de 4 plaquettes 18x8x1,5 pour FRAI0594	PLAQ0495
Plaquettes 14x14x2	PLAQ0068
PO tenon dessous Ø282x30 AL60 Z=4 V=2	FRAI0591
Plaquettes 30x12x1,5	PLAQ0054
Plaquettes 14x14x2	PLAQ0068
PO enfourchement Ø282 AL60 Z=4 V=2+2	FRAI0592
Plaquettes 7,6x12x1,5	PLAQ0067
Plaquettes 14x14x2	PLAQ0068
PO contre Profil doucine Ø318 AL60 Z=4 V=2	FRAI0593
Jeu de 4 plaquettes 20x20x1,5 pour FRAI0593	PLAQ0494
Plaquettes 14x14x2	PLAQ0068
Manchons 60 AL50 avec bagues + écrou	FRAI0601

FRAI0595

FENETRE BOIS DE 46 A 58

WOOD WINDOWS OF 46 TO 58 - FENSTERHOLZ VON 46 BIS 58
VENTANA DE MADERA DE 46 A 58 - ДЕРЕВЯННАЯ ОКОННАЯ РАМА ОТ 46 ДО 58

EXEMPLE COUPE HORIZONTALE DU MONTANT CENTRAL

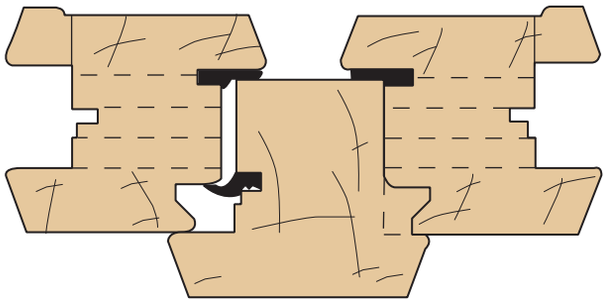

PROFIL CHANFREIN - DOUBLE JOINT BOIS 58

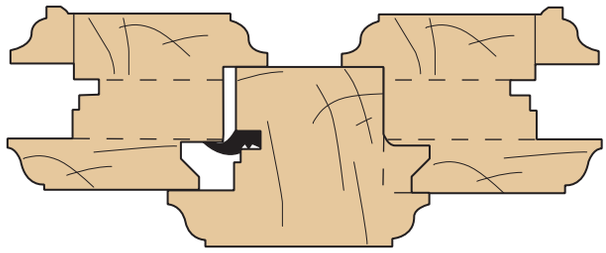

PROFIL DOUCINE - SIMPLE JOINT BOIS 48

PROFILAGE DE LA COTE DU MONTANT CENTRAL

Amout of central coast - Amout von Central Coast - Cantidad de costa central - Профилирование стороны центральной стойки

VERSION CHANFREIN

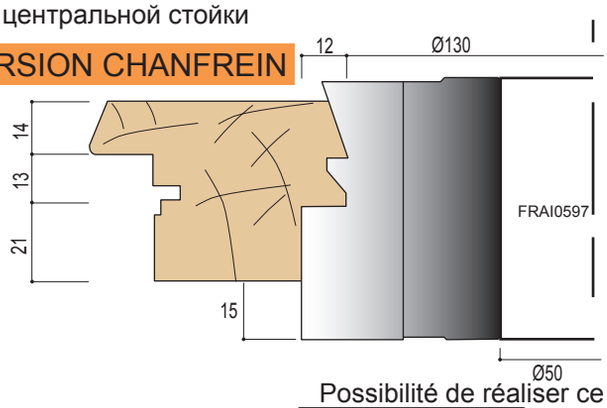

VERSION DOUCINE

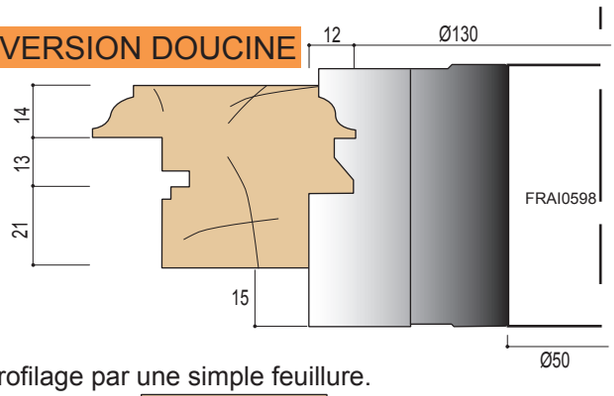

Possibilité de réaliser ce contre profilage par une simple feuillure.

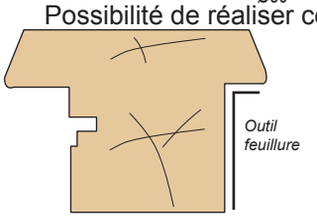

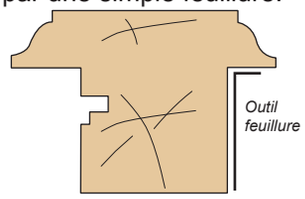

DESIGNATION	CODE
PO contre profil chanfrein de la côte Ø154 AL50 Z=2	FRAI0597
Jeu de 2 plaquettes 70x30x2 pour FRAI0597	PLAQ0499
PO contre profil doucine de la côte Ø154 AL50 Z=2	FRAI0598
Jeu de 2 plaquettes 70x30x2 pour FRAI0598	PLAQ0496

HAUT DE LA COTE

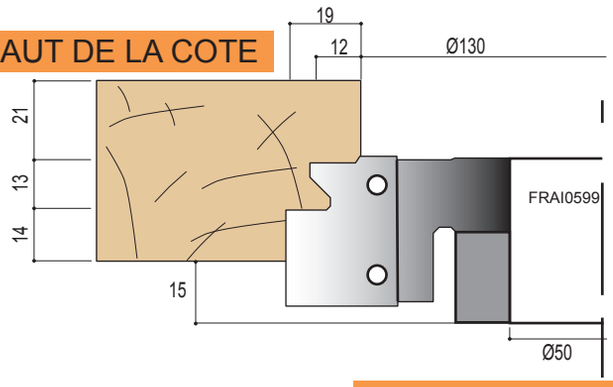

BAS DE LA COTE

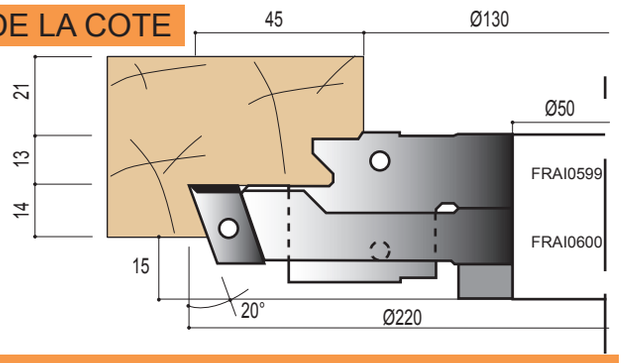

DESIGNATION	CODE
PO haut de la côte Ø168 AL50 Z=2	FRAI0599
Jeu de 2 plaquettes 40x30x2 pour FRAI0599	PLAQ0497
PO bas de la côte Ø200 AL50 Z=2 V=2	FRAI0600
Jeu de 4 plaquettes 20x12x1,5 pour FRAI0600	PLAQ0498
Plaquette 14x14x2	PLAQ0068

PLAQUETTES CARBURE REVERSIBLES

TCT Indexables Knives - HM Wendeplatten - Chapas Widia Reversibles - Пластины твердосплавные съемные

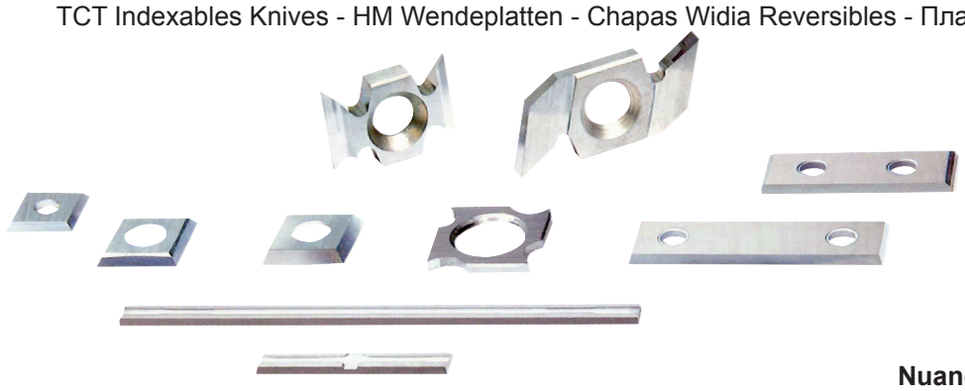

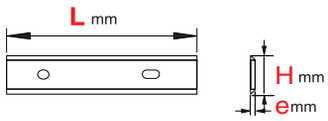

Nuance, Grade, Sorte, Calidad, Размер (Состав)

K 05

Dureté, Hardness, Härte, Dureza, Твердость

HM 1680 HV10

L	H	e	CODE	UC	UT
7.5	12	1.5	PLAQ0067		
8	12	1.5	PLAQ0103		
9.6	12	1.5	PLAQ0066		
10	12	1.5	PLAQ0104	10	1
15	12	1.5	PLAQ0051		
20	12	1.5	PLAQ0053		
12	12	1.5	PLAQ0048		
14	14	1.2	PLAQ0049		
14	14	1.5	PLAQ0050	10	1
14	14	2	PLAQ0068		
15	15	2.0	PLAQ0238	10	1
22	19	2.0	PLAQ0235		
18	18	1.95	PLAQ0069	10	1
18	18	2.5	PLAQ0105		
18	18	2.95	PLAQ0514		
30	12	1.5	PLAQ0054		
40	12	1.5	PLAQ0055	10	1
50	12	1.5	PLAQ0056		
60	12	1.5	PLAQ0057		
19.5	12	1.5	PLAQ0243		
29.5	12	1.5	PLAQ0244	10	1
39.5	12	1.5	PLAQ0245		
49.5	12	1.5	PLAQ0246		
24.5	12	4.0	PLAQ0470		
24.5	13	5.0	PLAQ0518		
34.0	16	4.0	PLAQ0405		
34.0	16	5.0	PLAQ0576		
16.0	22	5.0	PLAQ0291	Cf 45°	
16.0	22	5.0	PLAQ0000	Ry 3	
16.0	22	5.0	PLAQ0000	Ry 5	

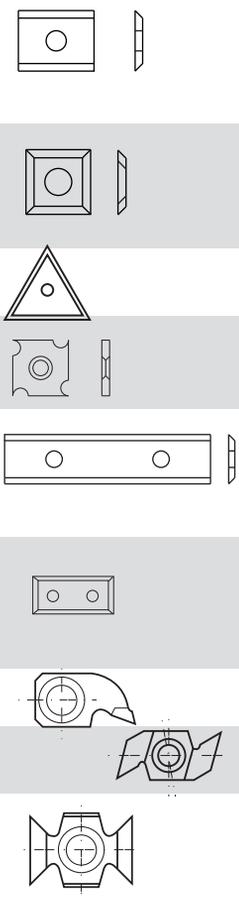

MANCHONS BOUT D'ARBRE

Axis sleeve - Wellen-Aufsatz - Manguito - Концевые муфты вала

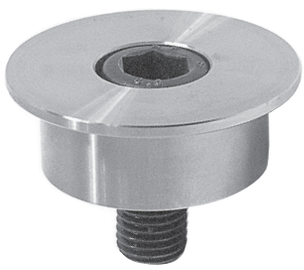

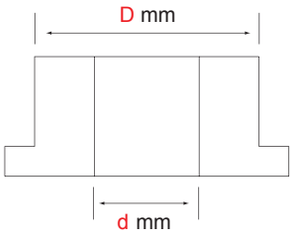

D mm		Code
30	M14 x 30	FRAI0220
50	M16 x 30	FRAI0221

FRAISES ET PORTE-OUTILS : ACCESSOIRES

PROFILE CUTTER AND CUTTER HEAD: ACCESSORIES - PROFILFRÄSER UND FRÄSKOPF : ZUBEHÖR
FRESAS Y CABEZALES : ACCESORIOS - ПРОФИЛЬНЫЕ ФРЕЗЫ И ФРЕЗЕРНЫЕ БАРАБАНЫ: ПРИСПОСОБЛЕНИЯ

BAGUES DE REDUCTION

Reducing bushes with collar - Reduzierbüchse mit Band - Anillos reducción eje - Регулировочные кольца

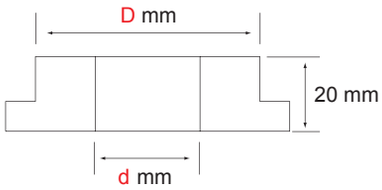

D mm	d mm	Code
30	20	FRAI0222
50	30	FRAI0223
50	40	FRAI0224

JEUX DE BAGUES DE REGLAGE ET DE REMPLISSAGE

Thickness adjustable rings - Zwischenringe zum Einstellen - Anillos de regulación - Наборы регулировочных колец и втулок

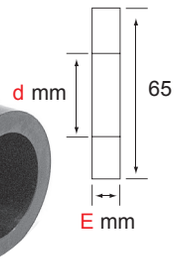

Nbre	E mm	d mm	Code
X 7	0,1-0,2-0,3-0,4-0,5-1-2	30	FRAI0225
X 7	0,1-0,2-0,3-0,4-0,5-1-2	50	FRAI0226
X 10	1-2-3-4-5-10-15-20-30-40	30	FRAI0270
X 10	0,5-1-2-3-5-8-10-20-30-40	50	FRAI0227

CHAPEAUX 2 PIECES

2 half ring - 2 Halb Ringe - Tapas 2 piezas - 2 полукольца

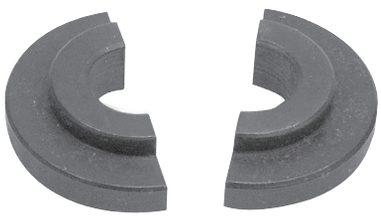

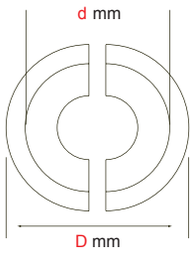

D mm	d mm	Code
50	30	FRAI0228
60	40	FRAI0229
70	50	FRAI0230

MANCHONS EPAULES AVEC CHAPEAU

Axis sleeve with collar - Wellenaufsatz mit Hutring - Eje respaldado con tapa - Разборные муфты из двух частей

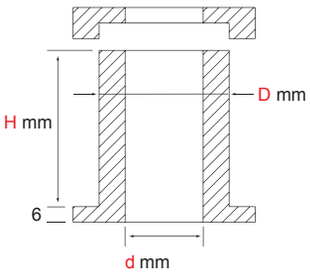

D mm	d mm	H mm	Code
50	30	60	FRAI0231
50	30	80	FRAI0232
60	40	60	FRAI0233
60	40	80	FRAI0234
60	40	100	FRAI0235
60	40	130	FRAI0236
60	40	160	FRAI0237

REGLET DE TOURPILLEUR

Cutter head rule - Messleiste - Regla para fresa - Слесарная линейка

Code
PO0001

GUIDES A BILLES

Counterguides bushes for routing - Führungs-Lager - Cojinete tope - Шариковые направляющие

* **Livré sans roulement**
* Delivered without bearing
* Geliefert ohne Lager
* Entregado sin cojinete
* Поставляется без шарикоподшипников

D mm	AL = 30	AL = 50
65	FRAI0200	
70	FRAI0201	
75	FRAI0202	
80	FRAI0203	
85	FRAI0204	FRAI0210
90	FRAI0205	FRAI0211
100	FRAI0206	FRAI0212
110	FRAI0207	FRAI0213
115	FRAI0208	FRAI0214
120	FRAI0209	FRAI0215
130		FRAI0216
140		FRAI0217
150		FRAI0218
160		FRAI0219

COFFRET DE 9 GUIDES A BILLES + 1 ROULEMENT

Set of 9 counterguides bushes + 1 bearing - Satz von 9 Führungslagern + 1 Kugellager
Kit de 9 cojinetes tope y 1 cojinete -Набор из 9 шариковых направляющих + 1 шарикоподшипник

d mm	d mm	Code
100 - 105 - 110		
115 - 120 - 125	50	FRAI0645
130 - 135 - 140		

FRAISES ET PORTE-OUTILS : ACCESSOIRES

PROFILE CUTTER AND CUTTER HEAD: ACCESSORIES - PROFILFRÄSER UND FRÄSKOPF : ZUBEHÖR
FRESAS Y CABEZALES : ACCESORIOS - ПРОФИЛЬНЫЕ ФРЕЗЫ И ФРЕЗЕРНЫЕ БАРАБАНЫ: ПРИСПОСОБЛЕНИЯ

ROULEMENTS A BILLES

Bearing - Kugellager - Cojinete - Подшипники качения

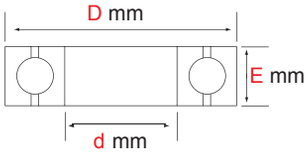

D mm	d mm	E mm	Code
52	25	15	FRAI0111
62	25	17	FRAI0112
55	30	13	FRAI0113
80	50	16	FRAI0114

POSITIONNEUR DE COUTEAUX

Knives positionner - Messer Positionierer - Colocador de cuchillas - Кондуктор установки ножей

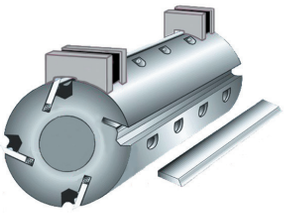

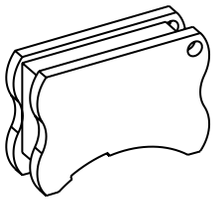

D mm de l'arbre	Code
60	PO0060
70	PO0070
80	PO0080
90	PO0090
100	PO0100
110	PO0110
120	PO0120

SAUTERELLES

Toggle clamps - Einspann-Werkzeug - Herramienta para apretar - Utensile di serraggio - Эксцентриковые шарнирно-рычажные зажимы

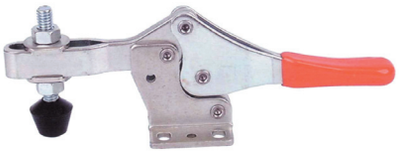

SENS	FORCE	CODE
Horizontal	2300N	SERR0193
Vertical	2200N	SERR0192

PRESENTOIR

Stand - Präsentier-Ständer - Exponer- Стенд выставочный

CODE : FRAIPRESENTOIR
22 Emplacements
Composition et tarif nous consulter.

CENTRE D'USINAGE NUMERIQUE

ROUER BITS WITH REVERSIBLE KNIVES - OBERFRÄSER MIT HM WENDEPLATTEN
BROCAS CON CUCHILLAS PARA FRESADORA
ОБОРУДОВАНИЕ ЦИФРОВОГО ОБРАБАТЫВАЮЩЕГО ЦЕНТРА

PORTE-OUTILS A ANGLES VARIABLES

Router bit for variable angles - Messerhalter für Abkantungen
Broca para bisel reglable - Угловые сборные фрезы ножевые

D mm	H mm	S mm	Z	Code
100	50	20	2	FRAI2004250

PLAQUETTE - *Carbide Tips- HM-Plaketten*
Plaqueta - Пластина из твердого сплава

L mm	H mm	E mm	UC	UT	Code
50	12	1.5	10	1	PLAQ0056

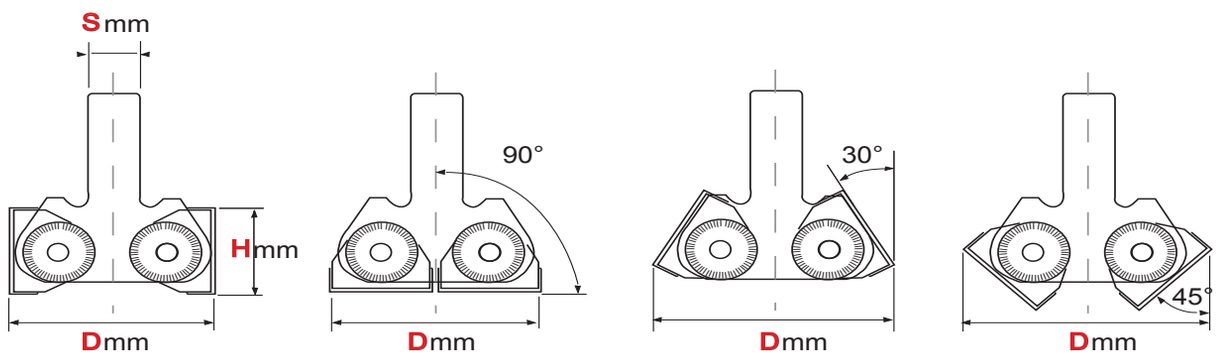

PORTE-OUTILS A RAINER EXTENSIBILE

Adjustable grooving router bit - Einstellbarer Nut-Messerhalter
Broca para ranura reglable - Угловые сборные фрезы с твердосплавными вставками

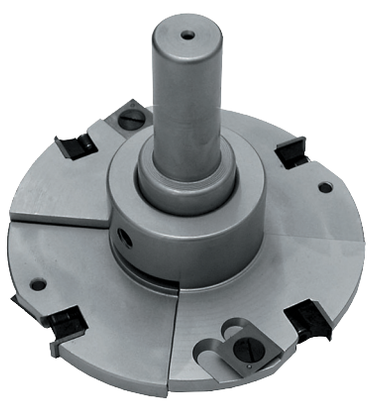

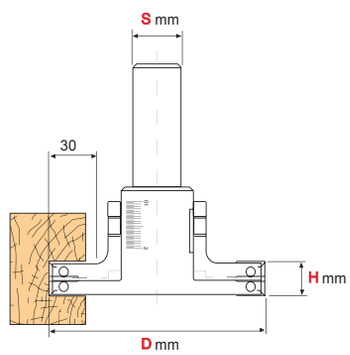

D mm	H mm	S mm	Z	Code
120	4/8	20	2(2+2)	FRAI2015040
120	6/12	20	2(2+2)	FRAI2015060
120	8/16	20	2(2+2)	FRAI2015080
120	12/24	20	2(2+2)	FRAI2015120

OUTILLAGE POUR CENTRE D'USINAGE NUMERIQUE

ROUER BITS WITH REVERSIBLE KNIVES - OBERFRÄSER MIT HM WENDEPLATTEN
BROCAS CON CUCHILLAS PARA FRESADORA
ОБОРУДОВАНИЕ ДЛЯ ЧИСЛОВОГО ОБРАБАТЫВАЮЩЕГО ЦЕНТРА

PORTE-OUTILS DE SURFACAGE

Router bit for pantograph with reversible knives - Bohrer für Oberfräser mit Wende-Messern
Bora para pantografo con cuchillas descartables - Сборные фрезы для шлифовки поверхности

D mm	H mm	S mm	Z	Code
80	16	20	3	FRAI2089080
100	16	20	4	FRAI2089100
120	13	25	6	FRAI2089120

PLAQUETTE - *Carbide Tips- HM-Plaketten*
Plaqueta - Пластина из твердого сплава

d mm	UC	UT	Code
10	10	1	PLAQ0370

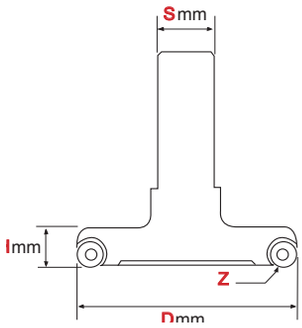

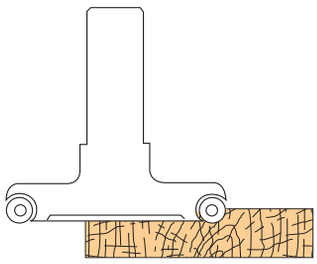

PORTE-OUTILS DE CALIBRAGE

Router bit for pantograph with reversible knives - Bohrer für Oberfräser mit Wende-Messern
Bora para pantografo con cuchillas descartables - Сборные фрезы для калибрований

D mm	H mm	S mm	Z	Code
50	60	20	2(2+2)	FRAI2104560

PLAQUETTE - *Carbide Tips- HM-Plaketten*
Plaqueta - Пластина из твердого сплава

L mm	H mm	E mm	UC	UT	Code
14	14	2	10	1	PLAQ0068
14.5	14.5	2	10	1	PLAQ0371

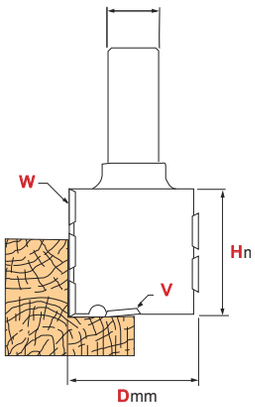

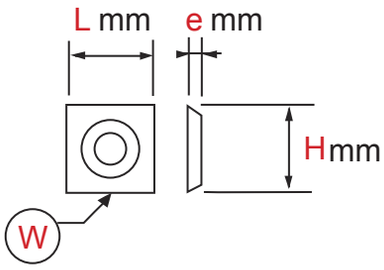

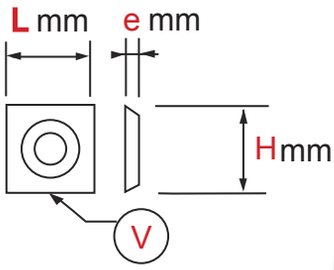

PORTE-OUTILS FEUILLURE COUPE DROITE

Router bit for pantograph with reversible knives - Bohrer für Oberfräser mit Wende-Messern
Bora para pantografo con cuchillas descartables - Пазовые фрезы для прямого пропила

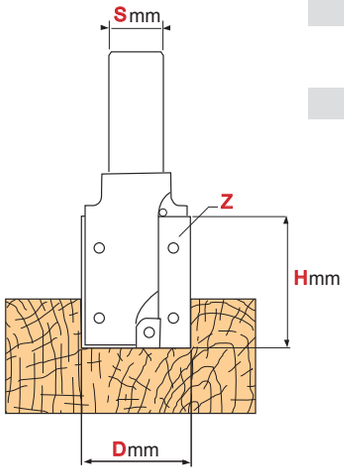

D mm	H mm	S mm	Z	max	Code
40	29	20	2+2	18000	FRAI2105143
40	49	20	2+2	18000	FRAI2105145
40	59	20	2+2	18000	FRAI2105146
40	80	20	2+2	15000	FRAI2105148
50	29	20	2+2	18000	FRAI2105163
50	49	20	2+2	18000	FRAI2105165
50	80	20	2+2	15000	FRAI2105168

PLAQUETTE - *Carbide Tips- HM-Plaketten*
Plaqueta - Пластина из твердого сплава

L mm	H mm	E mm	A	UC	UT	Code
29.5	12	1.5	35°	10	1	PLAQ0372
49.5	12	1.5	35°	10	1	PLAQ0373
59.5	12	1.5	35°	10	1	PLAQ0374
15	12	1.5	35°	10	1	PLAQ0375

PORTE OUTILS FEUILLURE COUPE BIAISE

Router bit for pantograph with reversible knives - Bohrer für Oberfräser mit Wende-Messern
Bora para pantografo con cuchillas descartables - Пазовые фрезы для кромочного пропила

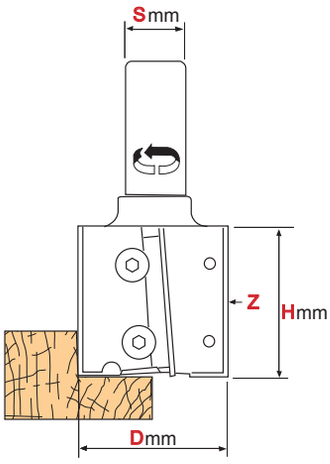

D mm	H mm	S mm	Z	max	Code
40	30	20	2+2	18000	FRAI2104430
40	50	20	2+2	18000	FRAI2104450
50	30	20	2+2	17000	FRAI2104530
50	50	20	2+2	17000	FRAI2104550
60	40	20	2+2	16000	FRAI2104640
60	60	20	2+2	16000	FRAI2104660

PLAQUETTE - *Carbide Tips- HM-Plaketten*
Plaqueta - Пластина из твердого сплава

L mm	H mm	E mm	UC	UT	Code
14	4	2.0	10	1	PLAQ0068
30	12	1.5	10	1	PLAQ0054
40	12	1.5	10	1	PLAQ0055
50	12	1.5	10	1	PLAQ0056
60	12	1.5	10	1	PLAQ0057

PORTE-OUTILS A RAINURER ET A CONTOURNER - BOIS MASSIF

Router bit for pantograph with reversible knives - Bohrer für Oberfräser mit Wende-Messern
Bora para pantografo con cuchillas descartables - Кромочные фрезы для выемки пазов - массивная древесина

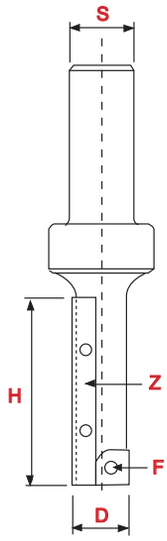

D mm	H mm	S mm	Z	max	Code
16	25	20	1+1	18000	FRAI2108163
16	50	20	1+1	18000	FRAI2108165
16	60	20	1+1	18000	FRAI2108166
18	25	20	1+1	18000	FRAI2108183
18	50	20	1+1	18000	FRAI2108185
18	60	20	1+1	18000	FRAI2108186
20	25	20	1+1	18000	FRAI2108203
20	50	20	1+1	18000	FRAI2108205
20	60	20	1+1	18000	FRAI2108206
22	25	20	1+1	18000	FRAI2108223
22	50	20	1+1	18000	FRAI2108225
22	60	20	1+1	18000	FRAI2108226

PLAQUETTE - *Carbide Tips- HM-Plaketten*
Plaqueta - Пластина из твердого сплава

L mm	H mm	E mm	UC	UT	Code
15	12	15	10	1	PLAQ0051
49.5	12	15	10	1	PLAQ00373
59.5	12	15	10	1	PLAQ0374

PORTE-OUTILS A RAINURER ET A CONTOURNER COUPE BIAISE - BOIS STATIFIE

Router bit for pantograph with reversible knives - Bohrer für Oberfräser mit Wende-Messern - Bora para pantografo con cuchillas descartables - Кромочные фрезы для выемки пазов, косой пропил - клееная древесина

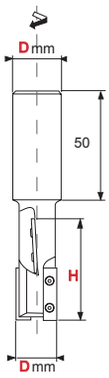

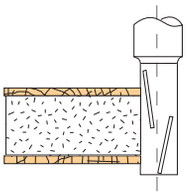

D mm	H mm	S mm	Z	max	Code
20	30	20X50	2+2	16000	FRAITP7001
20	50	20X50	2+2	16000	FRAITP7002

PLAQUETTE - *Carbide Tips- HM-Plaketten*
Plaqueta - Пластина из твердого сплава

L mm	H mm	E mm	UC	UT	Code
30	12	1.5	10	1	PLAQ0054
50	12	1.5	10	1	PLAA0056

PORTE-OUTILS A DETOURER AVEC RAYON OU CHANFREIN

Outside milling router bit with 45° adjustable cutting edges - Messer zur Aussenprofilierung mit einstellbaren Kantenbrechern - Broca para contornear con matacantos 45° reglables - Сборная фасочная фреза для обработки кромок

D mm	H mm	S mm	Z			max	Code
65	60	20	2+2	R=3		12000	FRAI2016112
65	60	20	2+2		45°	12000	FRAI2016116

PLAQUETTE - *Carbide Tips- HM-Plaketten*
Plaqueta - Пластина из твердого сплава

L mm	H mm	E mm	UC	UT	Code
60	12	1.5	10	1	PLAQ0057
16	22	5	10	1	PLAQ0292
16	22	5	10	1	PLAQ0291

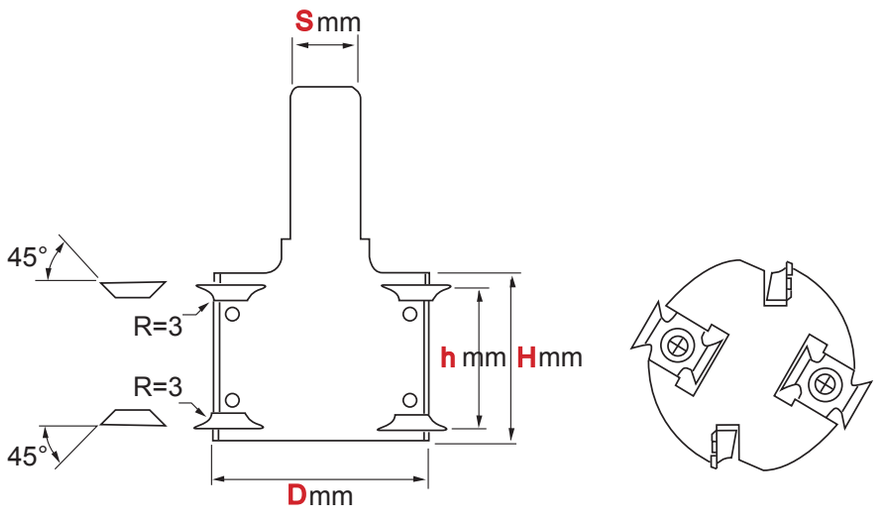

PORTE-OUTILS A 90°

Router bit for pantograph with reversible knives - Bohrer für Oberfräser mit Wende-Messern
Bora para pantografo con cuchillas descartables - Угловые сборные фрезы, угол 90°

D mm	H mm	S mm	Z	max	Code
80	34	20	2	14000	FRAI2088020

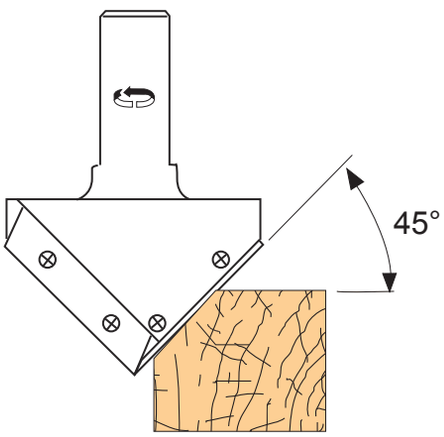

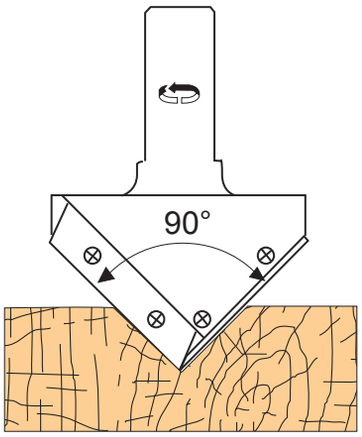

PLAQUETTE - *Carbide Tips- HM-Plaketten*
Plaqueta - Пластина из твердого сплава

UC	UT	Code
10	1	PLAQ0376

PORTE-OUTILS POUR PETITS PROFILS

Router bit for small profiles on drawing - Messerhalter für kleine Profile nach Zeichnung
Puertacuchillas perfiladas para pequenos perfiles segun el dibujo del cliente - Сборные фрезы для малых профилей и декораций

D mm	H mm	S mm	Z	max	Code
25	25	12	2	24000	FRAI2009112
25	25	16	2	24000	FRAI2009116
25	25	20	2	24000	FRAI2009120

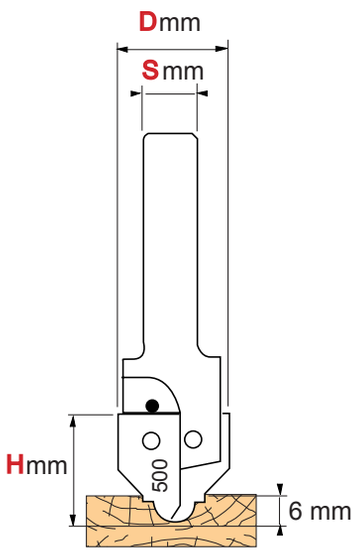

PLAQUETTE - *Carbide Tips- HM-Plaketten*
Plaqueta - Пластина из твердого сплава

	L mm	H mm	E mm	UC	UT	Code
500	15	25	2	4	1	PLAQ0377
501	15	25	2	4	1	PLAQ0378
502	15	25	2	4	1	PLAQ0379
503	15	25	2	4	1	PLAQ0380
504	15	25	2	4	1	PLAQ0381
505	15	25	2	4	1	PLAQ0382
506	15	25	2	4	1	PLAQ0383
507	15	25	2	4	1	PLAQ0384
508	15	25	2	4	1	PLAQ0385
509	15	25	2	4	1	PLAQ0386
510	15	25	2	4	1	PLAQ0387
511	15	25	2	4	1	PLAQ0388
512	15	25	2	4	1	PLAQ0389

OUTILLAGE POUR CENTRE D'USINAGE NUMERIQUE

ROUER BITS WITH REVERSIBLE KNIVES - OBERFRÄSER MIT HM WENDEPLATTEN
BROCAS CON CUCHILLAS PARA FRESADORA
ОБОРУДОВАНИЕ ДЛЯ ЧИСЛОВОГО ОБРАБАТЫВАЮЩЕГО ЦЕНТРА

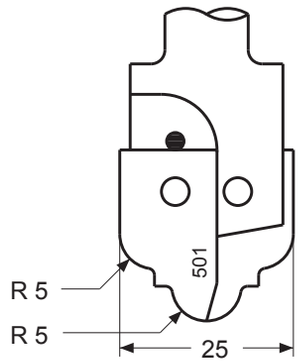

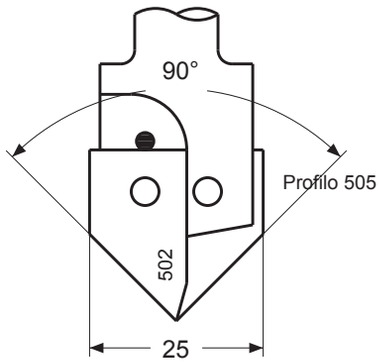

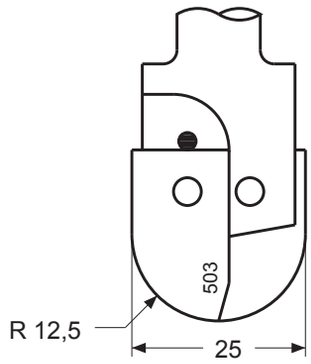

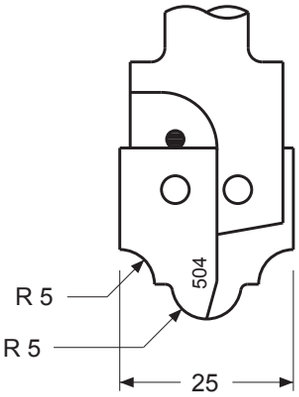

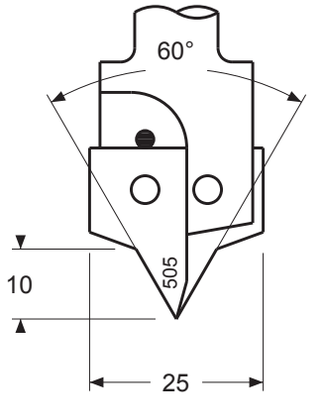

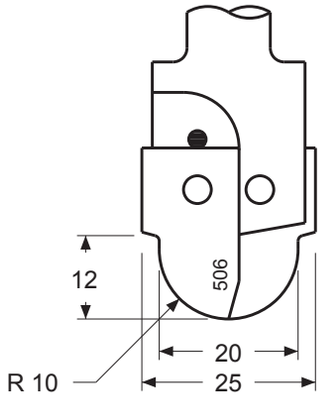

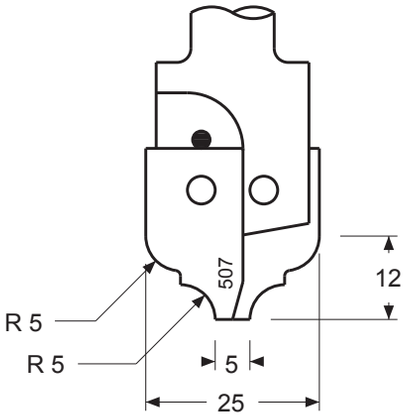

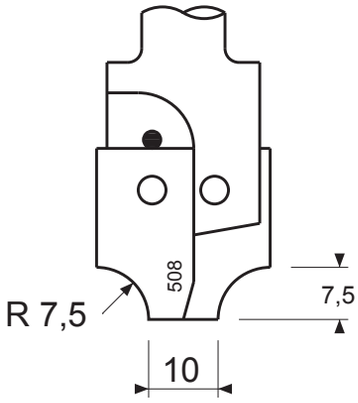

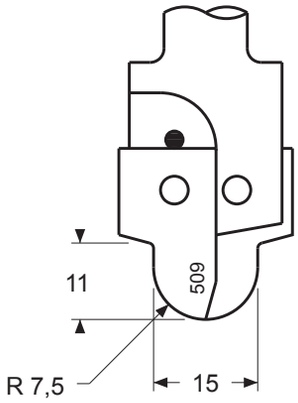

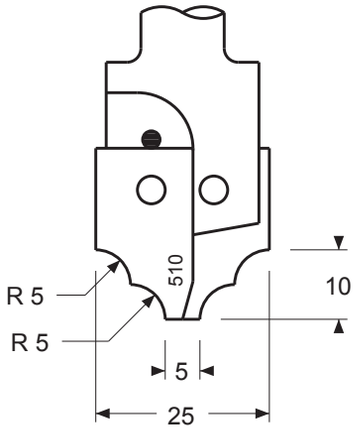

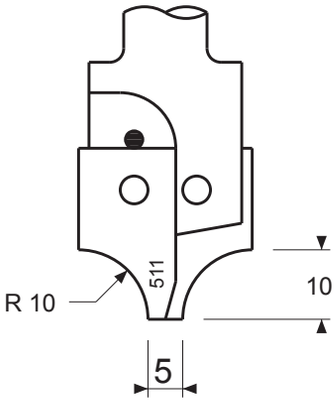

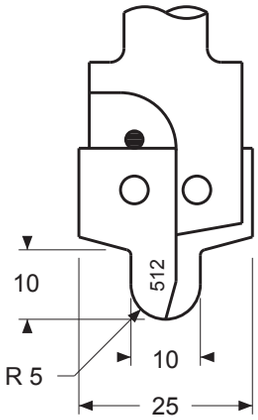

PORTE-OUTILS A PROFILER POUR DEFONCEUSE

Shaped inserts holder for pantograph - Halter für Profil-Messer für Oberfräser
Porta cuchillas para cuchillas molduradas para pantografo - Фрезерные головы для фигурных ножей

D mm	H mm	S mm	Z	max	Code
48	24	16	2	18000	FRAI201116
48	24	20	2	18000	FRAI2011120
48	24	25	2	18000	FRAI2011125

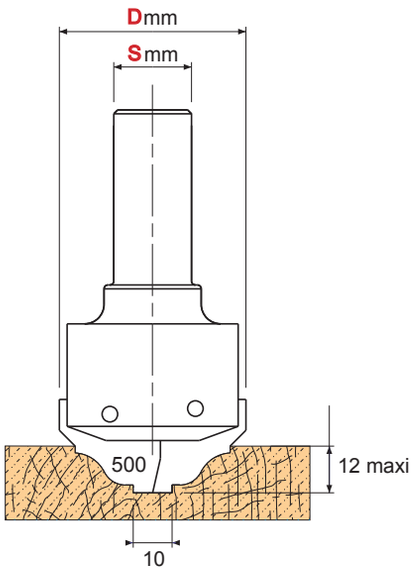

PLAQUETTE - *Carbide Tips- HM-Plaketten*
Plaqueta - Пластина из твердого сплава

	L mm	H mm	E mm	UC	UT	Code
500	26	24	2	4	1	PLAQ0390
501	26	24	2	4	1	PLAQ0391
502	26	24	2	4	1	PLAQ0392
503	26	24	2	4	1	PLAQ0393
504	26	24	2	4	1	PLAQ0394
505	26	24	2	4	1	PLAQ0395
506	26	24	2	4	1	PLAQ0396

OUTILLAGE POUR CENTRE D'USINAGE NUMERIQUE

ROUER BITS WITH REVERSIBLE KNIVES - OBERFRÄSER MIT HM WENDEPLATTEN
BROCAS CON CUCHILLAS PARA FRESADORA
ОБОРУДОВАНИЕ ДЛЯ ЧИСЛОВОГО ОБРАБАТЫВАЮЩЕГО ЦЕНТРА

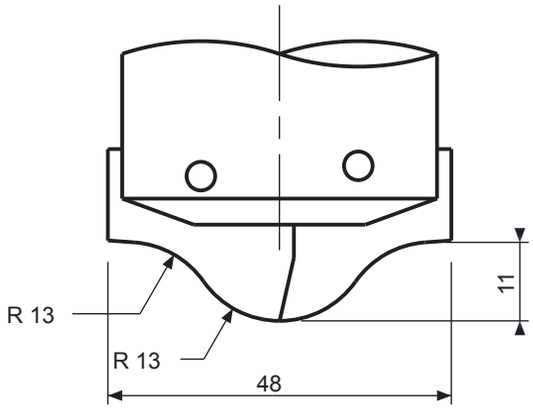

Profil N° 501

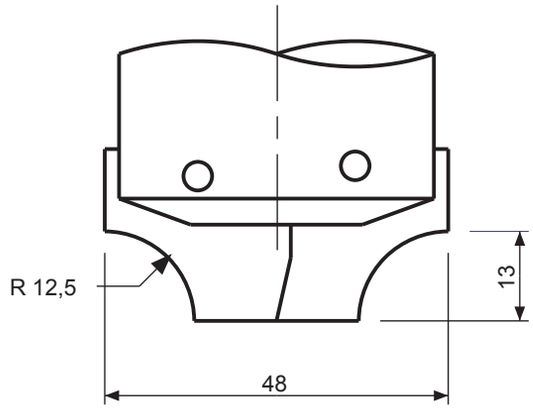

Profil N° 504

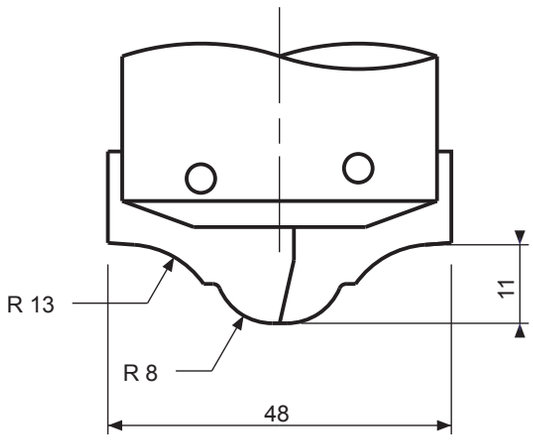

Profil N° 502

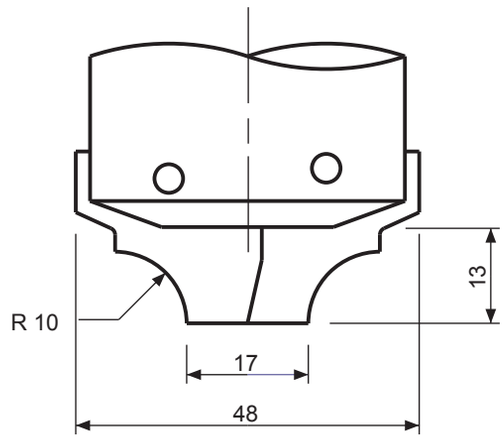

Profil N° 505

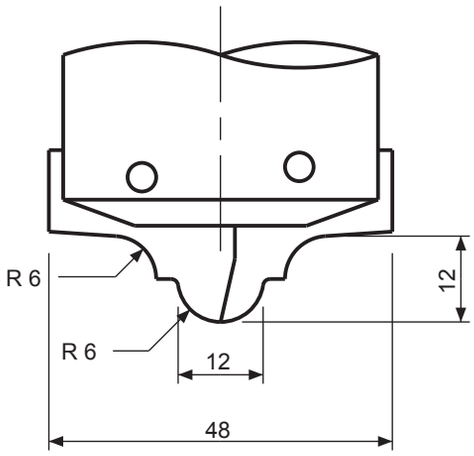

Profil N° 503

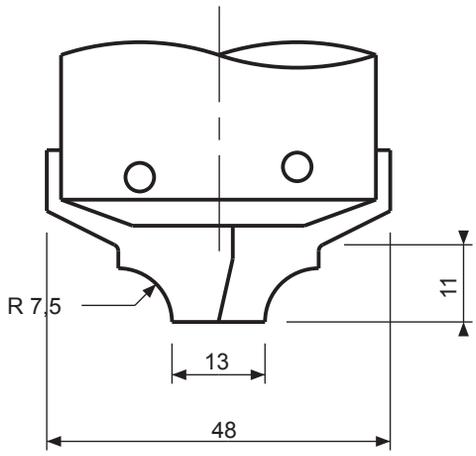

Profil N° 506

PORTE-OUTILS PLATE BANDE

Raised panel cutter with reversible HM knives - Multi Profiler Abplatt HM Messerhalter
Cabezal replan con cuchillas en HM - Фрезерная голова для плоского фрезерования фигурными ножами

D mm	H mm	S mm	Z	max	Code
125	20	20	2+2	12000	FRAI2077125

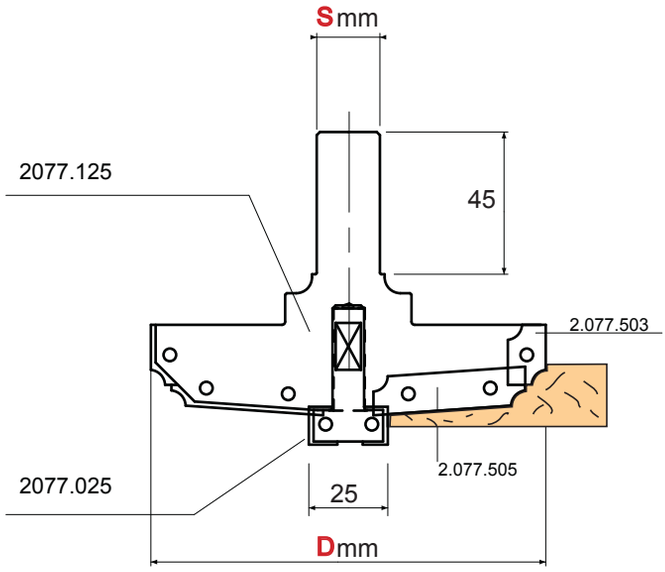

PLAQUETTE - *Carbide Tips- HM-Plaketten*
Plaqueta - Пластина из твердого сплава

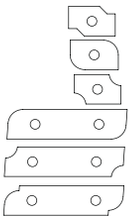

L mm	H mm	E mm	UC	UT	Code
19	12	1.5	4	1	PLAQ0397
19	12	1.5	4	1	PLAQ0398
19	12	1.5	4	1	PLAQ0399
49	12	1.5	4	1	PLAQ0400
49	12	1.5	4	1	PLAQ0401
49	12	1.5	4	1	PLAQ0402

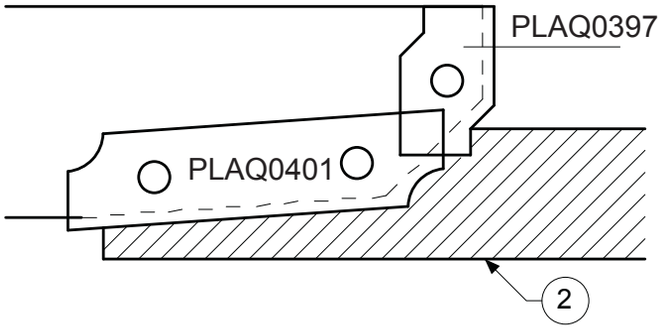
PLAQ0397
PLAQ0401
2

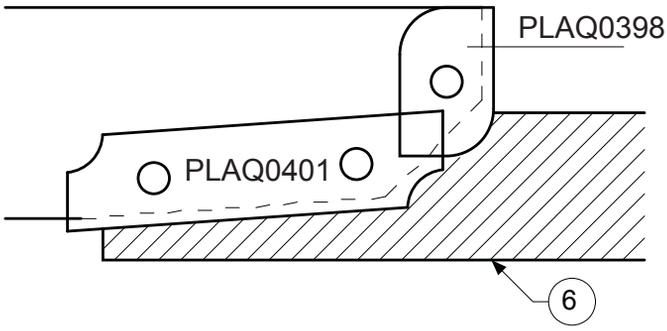
PLAQ0398
PLAQ0401
6

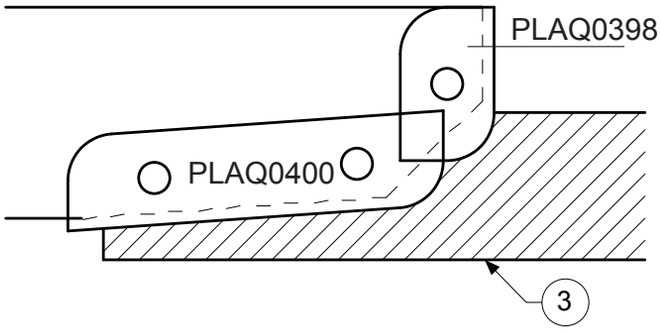
PLAQ0398
PLAQ0400
3

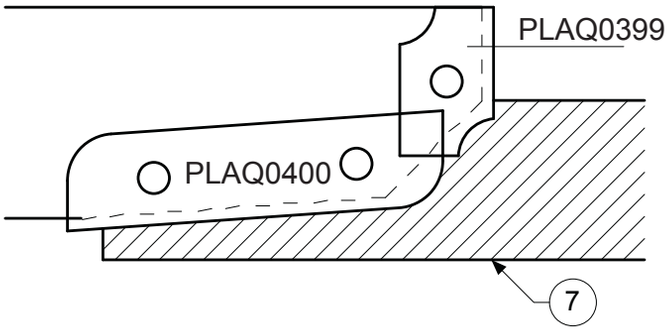
PLAQ0399
PLAQ0400
7

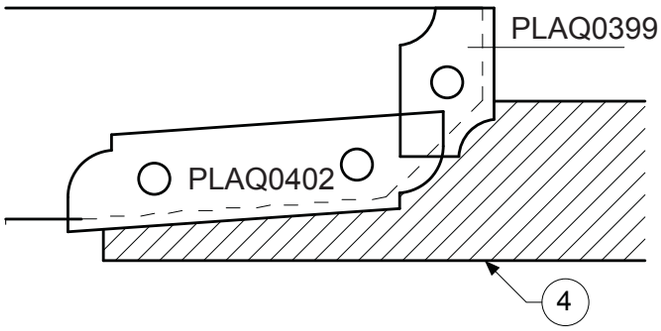
PLAQ0399
PLAQ0402
4

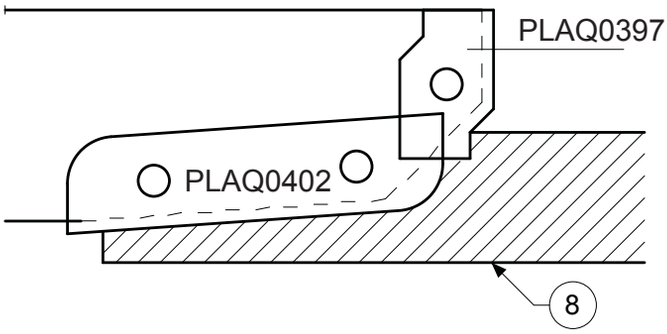
PLAQ0397
PLAQ0402
8

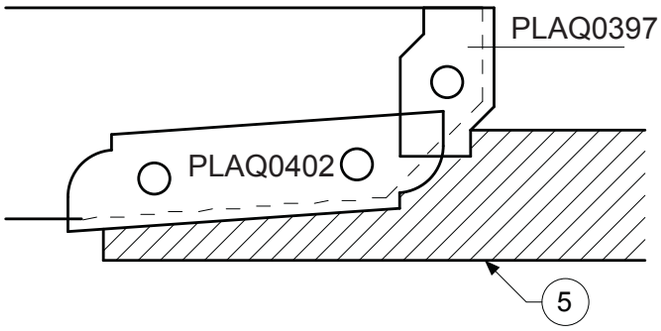
PLAQ0397
PLAQ0402
5

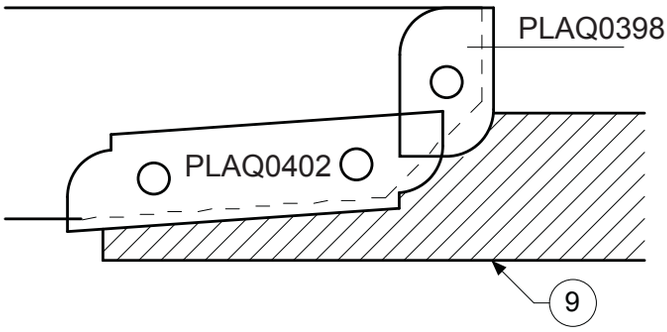
PLAQ0398
PLAQ0402
9

OUTILLAGE POUR CENTRE D'USINAGE NUMERIQUE

ROUER BITS WITH REVERSIBLE KNIVES - OBERFRÄSER MIT HM WENDEPLATTEN
BROCAS CON CUCHILLAS PARA FRESADORA
ОБОРУДОВАНИЕ ДЛЯ ЧИСЛОВОГО ОБРАБАТЫВАЮЩЕГО ЦЕНТРА

PORTE-OUTILS PROFILE POUR DEFONCAGE

Shaped knives-holder for pantograph with double working - Profilmesser-Halter für Oberfräser Doppelverarbeitung
Portacuchillas para pantografo para doble trabajo - Профилированные сборные фрезы для фрезерования выемок

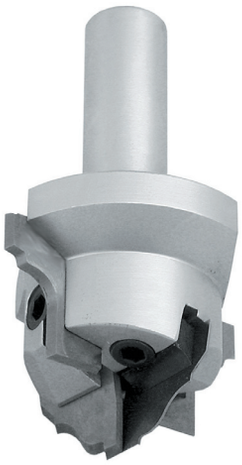

D mm	H mm	S mm	Z	max	Code
70	20	20	2+2	18000	FRAI2026120
70	20	25	2+2	18000	FRAI2026125

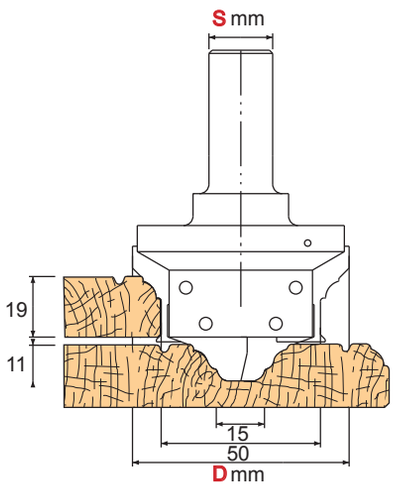

PLAQUETTE - *Carbide Tips- HM-Plaketten*
Plaqueta - Пластина из твердого сплава

L mm	H mm	E mm	UC	UT	Code
30	25	2	4	1	PLAQ2026501

PORTE-OUTILS SPECIAL SUR DEMANDE

Special router bits upon request - Speziale Bohner auf Anfrage
Brocas especiales a peticion - Сборные фрезы специальные по запросу

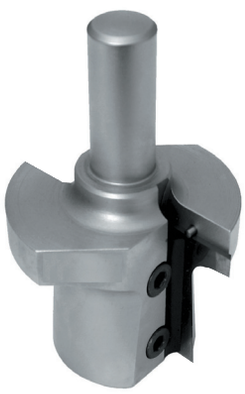

OUTILLAGE

DIAMANT

CNC ROUTING - DIAMANT WERKZEUGE
PANTOGRAFO CN - ИНСТРУМЕНТ АЛМАЗНЫЙ

La Précision Diamant

LAMES CIRCULAIRE A FORMAT DENTURE TRAPEZOIDALE PLATE

Circular blade trapezoidal - Kreissägeblatt trapezförmigen - Trapezoidal cuchilla circular
Дисковые пилы с чередующимися трапециевидными и плоскими зубьями

Lames circulaire

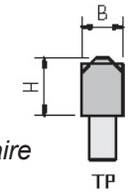

D	B	b	d	Z		CODE Ht 4	CODE Ht 6
300	4,4	3,4	75	60	2/10/60	DIAMLC300600401	DIAMLC300600601
350	4,4	3,2	30	72	2/10/60	DIAMLC350720401	DIAMLC300720601
350	4,4	3,2	60	72	2/14/100	DIAMLC350720402	DIAMLC300720602
350	4,4	3,2	75	72	4/15/105	DIAMLC350720403	DIAMLC300720603
350	4,4	3,2	80	72	4/9/100+2/14/110	DIAMLC350720404	DIAMLC300720604
400	4,4	3,2	30	72	2/10/60	DIAMLC400720401	DIAMLC400720601
400	4,4	3,2	75	72	4/15/105	DIAMLC400720402	DIAMLC400720602
420	4,8	3,5	60	72	2/14/125	DIAMLC420720401	DIAMLC420720601
450	4,4	3,2	30	72		DIAMLC450720401	DIAMLC450720601
450	4,4	3,2	80	72	2/9/130+4/19/120	DIAMLC450720402	DIAMLC450720602
450	4,8	3,5	60	72	2/10/80+2/14/125	DIAMLC450720403	DIAMLC450720603
450	4,8	3,5	80	72	2/9/130+4/19/120	DIAMLC450720404	DIAMLC450720604

INCISEURS DP A DENTURE CONIQUE

blade conical teeth - Klinge konische Zähne - dientes de la hoja cónica
Подрезные дисковые пилы DP с зубьями конической формы

Inciseurs

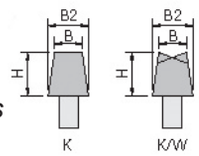

D	B/B2	d	Z	CODE Ht 4	CODE Ht 6
160	4.4-5.4	45	28	DIAMIC160280401	DIAMIC160280601
160	4.4-5.4	55	36	DIAMIC160360401	DIAMIC160360601
180	4.4-5.4	20	32	DIAMIC180320401	DIAMIC180320601
180	4.4-5.4	30	36	DIAMIC180360401	DIAMIC180360601
180	4.4-5.4	45	36	DIAMIC180360402	DIAMIC180360602
180	4.8-5.8	45	36	DIAMIC180360403	DIAMIC180360603
180	4.8-5.8	55	36	DIAMIC180360404	DIAMIC180360604
200	3.2-3.8	30	36	DIAMIC200360401	DIAMIC200360601
200	4.4-5.4	45	36	DIAMIC200360402	DIAMIC200360602
200	4.4-5.4	80	36	DIAMIC200360403	DIAMIC200360603

CALIBREURS VERSION ECO (Ht 3mm)

Calibrators - Kalibratoren - Calibradores - Развертки версия ECO (высота 3мм)

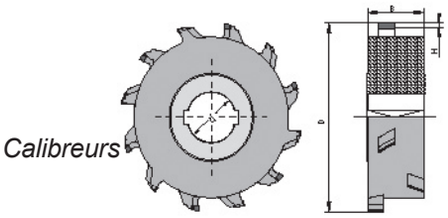

D	B	b	d	Clavettes	Z	Type	R Droite	R Gauche
100	24	24	30	8x3	3+3	2	DIAMCD10032401	DIAMCG10032401
100	34	37,6	30	8x3	2+2	1	DIAMCD10023401	DIAMCG10023401
100	34	37,6	30	8x3	3+3	1	DIAMCD10033401	DIAMCG10033401
100	43	40,6	30	8x3	2+2	3	DIAMCD10024301	DIAMCG10024301
100	43	40,6	30	8x3	3+3	3	DIAMCD10034301	DIAMCG10034301
100	48	25	30	8x3	2+2	6	DIAMCD10024801	DIAMCG10024801
100	48	40,6	30	8x3	3+3	3	DIAMCD10034801	DIAMCG10034801
100	63	25	30	8x3	2+2	6	DIAMCD10026301	DIAMCG10026301
100	63	25	30	8x3	3+3	6	DIAMCD10036301	DIAMCG10036301

Ht 4 / 4mm : réaffûtable de 7 à 8 fois - Ht 6mm : réaffûtable de 10 à 12 fois

MECHE A DEFONCER Z1 + 1 BIAISES ALTERNEES (Rotation droite)

Wick has screwed - Wick hat verschraubt - Mecha ha jodido - Сверло зенкерное Z1 + 1 попеременно скошенные кромки (вращение вправо)

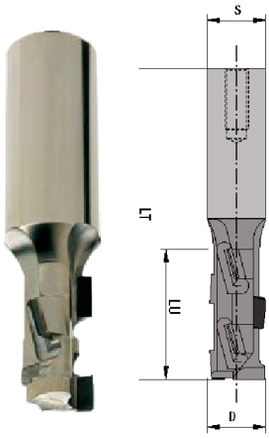

ØD	LU	LT	S	CODE Ht 2,5	CODE Ht 4
16	26	95	16x50	DIAM1625001	DIAM1625011
16	26	95	20x50	DIAM1625201	DIAM1625202
18	26	85	20x50	DIAM1826001	DIAM1826011
18	35	100	20x50	DIAM1835001	DIAM1835011
18	43	110	20x50	DIAM1843001	DIAM1843011
20	35	95	20x50	DIAM2035001	DIAM2035011
20	43	105	20x50	DIAM2043001	DIAM2043011

MECHE A DEFONCER Z2 + 2 (Rotation droite)

Wick has screwed - Wick hat verschraubt - Mecha ha jodido - Сверло зенкерное Z2 + 2 (вращение вправо)

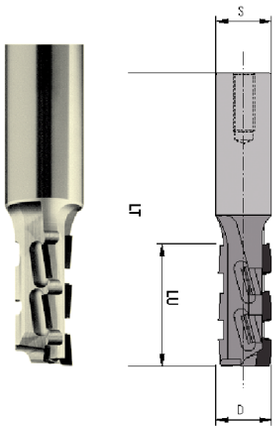

Exécution 2+2 coupes biaises sur 4 hélices.

D	LU	LT	S	CODE Ht 2,5	CODE Ht 4
16	25	100	20x50	DIAM1625002	DIAM1625022
18	35	100	20x50	DIAM1835002	DIAM1835022
18	43	105	20x50	DIAM1843002	DIAM1843022
20	35	100	20x50	DIAM2035002	DIAM2035022
20	43	105	20x50	DIAM2043002	DIAM2043022

MECHE A DEFONCER ECO Z1 (Rotation droite)

Wick has screwed - Wick hat verschraubt - Mecha ha jodido - Сверло зенкерное Z1 + 1 (вращение вправо)

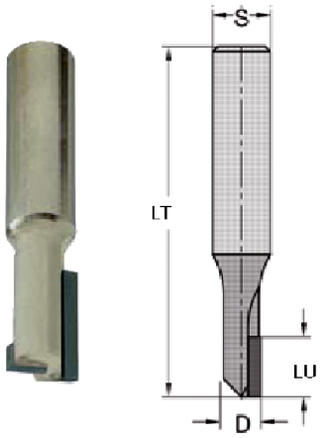

ØD	LU	LT	S	CODE Ht 2,5
5*	12	70	10x45	DIAM512001
6*	12	70	10x45	DIAM612001
8*	12	70	12x40	DIAM812001
10	12	70	12x40	DIAM1012001
10	20	70	12x40	DIAM1012002

*corps carbure monobloc

MECHE A RAINER Z2 + 1 (Rotation droite)

Wick has screwed - Wick hat verschraubt - Mecha ha jodido - Сверло зенкерное Z1 + 1 (вращение вправо)

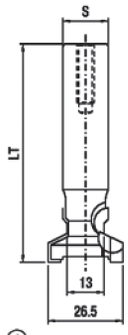

D	d	LT	S	MODELE	CODE Ht 3
26,5	13	75	16x45	1-2-3-4-5-6-7	DIAM26513002
26,5	13	115	20x50	1-2-3-4-5-6-7	DIAM26513001

* Plan ou côté lors de la fabrication

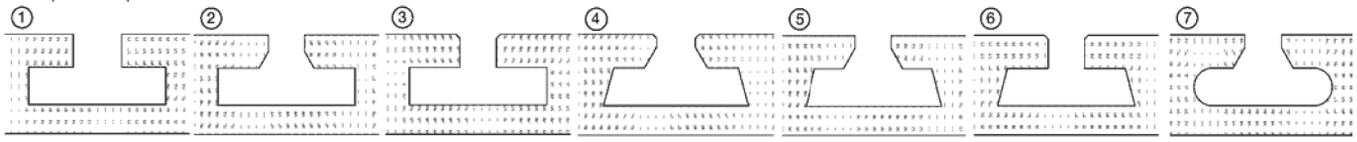

Ht 2,5 / 3mm : réaffûtable de 3 à 4 fois - Ht 4mm : réaffûtable de 7 à 8 fois

MECHE A PERCER POUR TROUS BORGNES Z2

Wick Drilling - Docht Bohren - Mecha de perforación - Сверло для высверливания несквозных отверстий Z2

2 coupes Diamant

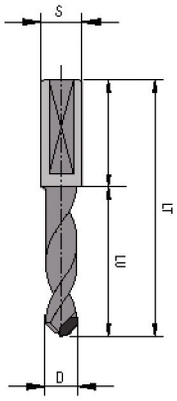

D	LU	LT	S	CODE RD	CODE RG
5	32	57,5	10x26	DIAM532001D	DIAM532001G
6	32	57,5	10x26	DIAM632001D	DIAM632001G
8	32	57,5	10x26	DIAM832001D	DIAM832001G
10	32	57,5	10x26	DIAM1032001D	DIAM1032001G
5	45	70	10x26	DIAM545001D	DIAM545001G
6	45	70	10x26	DIAM645001D	DIAM645001G
8	45	70	10x26	DIAM845001D	DIAM845001G
10	45	70	10x26	DIAM1045001D	DIAM1045001G

MECHE A PERCER POUR TROUS DEBOUCHANTS Z2

Wick Drilling - Docht Bohren - Mecha de perforación - Сверло для высверливания сквозных отверстий Z2

2 coupes Diamant

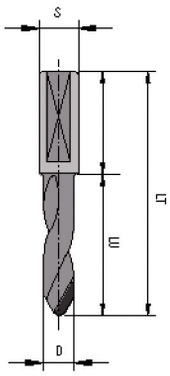

D	LU	LT	S	CODE RD	CODE RG
5	32	57,5	10x26	DIAM532002D	DIAM532002G
6	32	57,5	10x26	DIAM632002D	DIAM632002G
8	32	57,5	10x26	DIAM832002D	DIAM832002G
10	32	57,5	10x26	DIAM1032002D	DIAM1032002G
5	45	70	10x26	DIAM545002D	DIAM545002G
6	45	70	10x26	DIAM645002D	DIAM645002G
8	45	70	10x26	DIAM845002D	DIAM845002G
10	45	70	10x26	DIAM1045002D	DIAM1045002G

MECHE A FAÇONNER DIAMANT

Wick Drilling - Docht Bohren - Mecha de perforación - Сверло для обработки алмазом

2 coupes + 2 araseurs Diamant

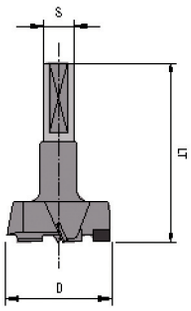

D	LT	S	CODE RD	CODE RG
30	57,5	10x25	DIAMF305701D	DIAMF305701G
35	57,5	10x25	DIAMF355701D	DIAMF355701G
40	57,5	10x25	DIAMF405701D	DIAMF405701G
30	70	10x25	DIAMF307001D	DIAMF307001G
35	70	10x25	DIAMF357001D	DIAMF357001G
40	70	10x25	DIAMF407001D	DIAMF407001G

Affûtage d'outils diamant sous un délai de 15 jours.
Заточка алмазных инструментов в срок до 15 дней.

Pour tout renseignement ou autre demande d'outils hors catalogue ou spéciaux, merci de contacter le service revendeur.
Мы благодарим за обращение в службу продаж по всем вопросам, а также по заказу инструментов вне каталога и по заказу специальных инструментов.